時報

民國念二年十二月廿三日星期六
今天二張售大洋三分四厘
第壹萬零五百三十二號
內政部登記證警字第五三三號

時報廣告刊例

▲頭等長行 每行一元八角 計十寸高二行起碼
▲報名旁上封面中縫每次洋二百念五元正電影時報每行十五字高每行五角新光每行卅一字高每行一元起三行起碼
◆特別長行 每行九角 計五寸高登在新聞欄中三行起碼
◆特別短行 每行六角 計三寸三分高登在新聞欄內六行起碼
◆（評）論字數每字二分以十五字起碼
◆計算字數行數以本館五號字爲標準每行十五字一寸作十行計算

時報每星期日附送圖畫時報
定報價目 本國及日本一個月一元 三個月二元九角 六個月五元七角 九個月八元四角 全年十一元 南洋群島一個月二元四角五分 三個月七元一角五分 六個月十三元一角 九個月十九元 全年二十七元四角 郵寄中國郵政九五計算 本報館館址於上海四馬路大新街口第一百九十四號（即神仙世界舊址）電話九一一〇四 九一八六一 營業部九三六九三 廣告處九一五一〇 本報電報掛號二一五一四

永安公司

明日照常營業

本公司明日由上午九時起全天營業

兒童游樂場 大贈品

貴客的小寶寶請來這裏每位送馬寶山上等餅干一包

糖菓部……冬薇特價照碼八折

化粧部……大號新式香粉每盒七元二角半 老牌百花香水精每瓶七元八角半

ALL-AMERICAN MADE BY Conklin U.S.A.

冬節送禮的好機會 康克令大贈品二天

今明二天凡購康克令筆一枝或美利堅自來墨水筆一套或大號美利堅一枝者送三百件拼圖玩具一套又裝筆錦盒一只

大號保用永遠筆 每枝念一元六角
大號兩用筆 每枝念五元二角
二號兩用筆 每枝十八元
二號保用永遠筆 每枝十八元
十八號自來水筆 每枝十二元六角
十八開夾金筆 每枝廿一元八角
女裝保用永遠筆 每枝十八元
大號透明筆桿筆 每枝廿一元六角
二號透明筆桿筆 每枝十二元六角
寫字檯筆座計數十種 每座十二元半至二百七十一元五角
大號美利堅每枝七元 一號每枝四元半 二號每套七元二角半
顏色多種 備有電機 刻名免費 冬令送禮 最爲相宜

中國獨家經理永安有限公司

聯華上海第一製片廠 爲新片「骨肉之恩」徵求女演員啓事

本廠攝製新片「骨肉之恩」需□重要女演員數位茲爲造就新人材起見特行公開徵求凡身家清白面貌秀麗年在十八歲至念二歲身高五英尺以上有中學程度之女士而得家長同意者均可應徵有志者請於每日下午二時至四時親到設飛路底一九八〇號聯華第一廠面試 此啓

報喪

家主母王氏太太（即姚石子夫人）於本月二十一日寅時在滬病故茲擇於二十三日午刻在海格路中國殯儀館大殮特此報聞

姚敦仁堂帳房謹報

朱泰清律師代表益昌煤號宣告召盤清理並通告

茲據王仁甫來函本人所開設之益昌煤號現因不景氣決意停業自行召盤已特行委託律師代表清理召盤之事請債權人於十日內攜帶債據前來本所登記以便清償債務人亦限於十日內前來理楚否則當依法訴追此外該號所有生財如有意受盤者請逕來所接洽特此通告如上 事務所多倫路二十九號 電話八□五五四號

四明銀行

一、業務 辦理存款放款匯兌押匯業務代理收解保管各項貴重物件經營房地產業建築住宅店面出租
二、儲蓄 另設儲蓄部辦理各項儲蓄存款
三、發行鈔票 經政府特許發行鈔票專設準備庫辦理兌換及準備金事宜

上海總行 北京路二四五號 電話一五五〇三 一五五〇四 儲蓄部 西四十號 電話一五五〇五
上海南市分行 民國路臺灣路轉角 電話八一五〇七 八一五〇八
南京分行 楊公井
寧波分行 江北岸
漢口分行 特三區

裝潢精美 中國名畫全集

收集名三百餘幅五彩精印內有五彩木刻畫印多幅更爲吾國惟一之美術精裝一套上下兩冊全國精英盡於此矣西人每購歸以贈親友視爲無上妙品亦可見其價值定價洋六十元又清宮藏宋元寶繪裝全套定價二十六元

上海望平街 天津東馬路 南京太平街 北平廠西門 有正書局啓 又分銷處滬西愚園路二五二號愚園商店

中華書局總店

上海福州路河南路轉角

承印聚珍倣宋體 名片·賀年片 照價九折·約日取件·決不延誤

賀年卡片 特別減價分組廉售
中式 五彩賀年卡片每組四張至二十張不等每組廉售自三分起
西式 設計新穎字體優美印刷精細每打廉售自五角四分起

屏聯堂幅 片子已裱者 照原售實價再打七折八折
楹聯·屏條·中堂·橫幅·立幅·正草隸篆·人物·山水·花卉·各色全備

中西文具 一律照原售實價再打九折
卡德自來水筆特售八折每枝自四元五角六分起
卡德活心鉛筆特售八折每枝自一元九角二分起
卡德案頭筆座特售八折每座自二十一元九角二分起
案頭玻璃板大號每塊二元四角半 三號每塊一元三角三分
兩用玻璃墨水缸精美玲巧每座特售自七角七分起

玩具樂器 特別廉售折扣不一律
木製彩色教育玩具種類繁多每具廉售自三角六分起
彩鳳牌風琴校音準確式樣精巧照原售實價再打九折

日曆每組廉售一角 袖珍日記每冊廉售一角二分 案頭日曆紙每組四角

飾用品
各色縐紙 廉售九折每捲自八分起
西湖風景畫片 每組五張廉售五角
各種美術畫片 廉售八折每張自一角六分起
美術明信片 廉售八折每打自 角六分起

種類繁多 不及備列 歡迎惠臨選購

屏聯目錄印有冊可承索即贈

中國國民黨上海特別市執行委員會通告第一一五號

爲通告事查十二月二十五日爲雲南起義十八週年紀念日本會於是日上午九時在本黨部三樓大禮堂召集各界代表舉行紀念大會除分函外特通告本市各機關團體各學校各級黨部同時推派代表二人蒞會參加爲要特此通告

木刻套印彩色精品 芥子園第三集 花鳥草虫畫譜預約

木刻爲世界唯一之美術研究美術者莫能外之本局不惜工本費念年心力經營木刻特第三集約成套印用中國上等顏料色澤鮮艷天眞活潑幾與宋元眞迹相似分訂彩色二冊墨色二冊共四冊全部一百七十餘頁預約祇以百部爲限本年年底出書定價卅二元預約廿四元先交十二元餘俟取書時交十二元另有樣本發售每冊二元如購預約者樣本交還可抵足現金二元惟再購者收又芥子園一二集均已出版每部售洋六元

上海望平街 天津東馬路 南京太平街 北平廠西門 有正書局

商務印書館 本週重版書

〔附註〕本廣告內所列版次係該館復業後重版之次數其加有*符號者係復業後初版書之重版者

〈社會科學〉
政治學綱要（英文） Outlines in Political Science for Chinese Students 許仕廉著 （一版）一冊二元二角
正義與自由（社會科學小叢書） G. L. Dickinson著 程振基譯 （一版）一冊六角
近世歐洲經濟發達史（經濟名著） 美國F. A. Ogg著 李光忠譯 （二版）一冊四元
世界百大商埠要覽 嚴志頤編 （一版）一冊一元八角

〈哲學〉
淮南子（學生國學叢書） 沈德鴻選註 （一版）一冊七角
公孫龍子釋（國學小叢書） 金受申著 （一版）一冊二角五分

〈自然科學〉
高等混合算學上卷 Wood and Bailey著 易俊元譯 （二版）一冊二元八角
生物學與哲學之境界（科學叢書） 永井潛著 湯爾和譯 （一版）一冊二元
自然人類學概論（科學叢書） 長谷部言人著 湯爾和譯 （一版）一冊一元
生命論（科學叢書） 永井潛著 胡步蟾譯 （一版）一冊二元
兎（兒童理科叢書） 徐應昶著 （一版）一冊六分
棉（兒童理科叢書） 徐應昶著 （一版）一冊八分
羊和羊毛（兒童理科叢書） 徐應昶著 （一版）一冊一角
電話（兒童理科叢書） 徐應昶著 （一版）一冊一角

〈史地〉
拿破侖論 *（二版）一冊一元五角
法國Faure著 伍光建譯 著者別出手眼以美術的論評拿氏將拿氏至興高對相提並論出語驚人行文犀利令拿氏爲人與其生平躍然紙上伍君譯此書不啻一篇無韻詩其命意遣詞引喻比擬堪超乎常軌與近年歐洲論著相頡頏伍君譯筆美妙令人百讀不厭。

〈文學〉
十八家詩鈔 （一版）十六冊二元六角
涵芬樓古今文鈔簡編（國學基本叢書） 吳曾祺編 （一版）四冊四元五角
虞初新志 張潮編 （一版）一冊三角
金河王附漢文釋義 The King of the Golden River with Chinese Notes J. Ruskin著 周越然註 （一版）一冊四角五分
假利券（世界文學名著） 托爾斯泰著 楊明齋譯 （一版）一冊三角五分
西藏問題（新時代史地叢書） 王勤堉撰述 （一版）一冊五角
英文世界名人傳記 奈丁蓋爾 Famous Folk Series: Florence Nightingale K. R. Green編 （一版）一冊六角
瓦特（兒童史地叢書乙種） 徐守一著 （一版）一冊八分
印度現代史（新時代史地叢書） 向達編述 （一版）一冊七角

〈美術〉
音境（國立音樂專科學校叢書） 韋瀚章著 黃自著 （一版）一冊一元五角
本書爲著者創作樂歌第一集共有十八首各有各的品質黃君更於每首作「前言」一篇將各歌的品質和唱歌時所當具的情感分別說明尤爲不可多得。
普通樂學 蕭友梅著 （一版）一冊二元
本書樂譜音程音階樂理曲調曲體聲樂器樂及音樂發達之梗概一一詳爲說明附插圖豐富說理簡明而扼要
蠟筆畫範本 呂化松 葉在宜編 （一版）八冊各二角五分
翁松禪墨蹟第四至六集 （一版）各一冊各三角
新法行書範本 （一版）四冊各三角
足球（體育小叢書） 國民體育社編 （一版）一冊四角

〈應用技術〉
神經病學 吳祥鳳著 （二版）一冊二元
著者本其多年臨診及研究之經驗參以各國最新學理編成此書分總論各論兩編對於各種神經病之解剖症候診斷療法等均有詳盡之論述。
工業藥品（全六冊） 胡超然編 （二版）一冊二元四角

現通信購
通信購書請逕致函本館上海發行所或各地分館簡章備索

福爾跳舞廳

FOLIES BERGERE

杜美路九號（近霞飛路）

音樂領袖 海雷勞更

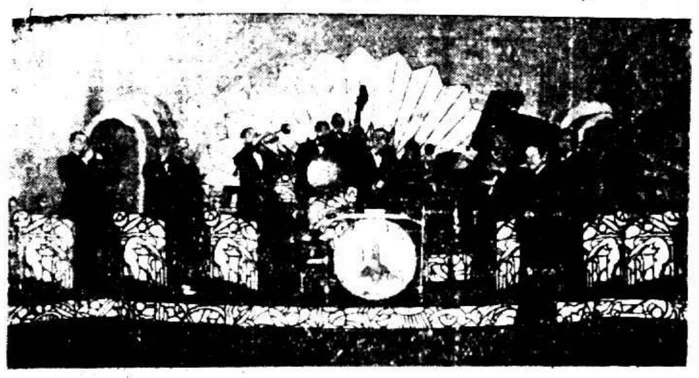
HARRY B. LANGUMS

特聘南美洲

◉聖誕夜◉

▲新年夜▼

同時加演

北平來滬藝術家表演各種驚人絕技

大菜每客三元

歐美厨司特製 鮮味可口 清潔衛生

◉注意◉

自即日起凡一次購買舞票滿洋十元者概贈晚餐券一紙以酬顧客之雅意

十大舞星

范愛如　謝娣娣　蔡莉莉　邵梨梨　徐玲

汪毛毛　鄔阿毛　姜妃妃　王愛妹　王愛珍

茶舞大會

每逢星期日下午五時起至八時止

奉贈茶點

今晚特贈精美禮物

□「三位一體」□

●妮姬娣娜●高占非●阮玲玉「歸來」中

兩婦之間難爲夫
朱石麟歸來有期
高占非胖屁股也會表演

（天鵬）

聯華三廠朱石麟編劇導演的「歸來」早已全部完成。日前在光華戲院試映，得了極好的批評，譽爲朱氏成功之作。三廠當局知道許多人，都焦急地等候這「歸來」的公映期，所以前幾天進行剪接事宜大忙特忙。現在，聽說「歸來」送到南京檢查了。

轟動了整個銀壇

無論從那方面講，「歸來」總是一部值得異常注意的影片。阮玲玉高占非兩顆星的集合已够驚人，妮姬娣娜—該片的西洋女角—的加入更震動了中國底整個銀壇。

神不知鬼不覺

我們知道，聯華上海第三廠是新近才成立的。以幾個月的草創，牠底處女作「歸來」竟於神不知鬼不覺之間圓滿地迅速完成，外界許多人都深以爲奇。據說當「歸來」在攝製期中，聯華三廠的全體人員，尤其是導演先生，日夜都在積極努力工作中。他們只知埋着頭拼命地幹，對於外面的宣傳，卻不願張揚過甚。這一點是值得欽佩和注意的。

兩婦之間難爲夫

在「歸來」中，阮玲玉是高占非的妻子。妮姬娣娜也是老高的妻子。「兩婦之間難爲夫」因此，老高可眞難煞了。何況他底兩個妻子又是不同國籍者耶？「禍因奉此」，引起了「國際戀」的衝突，結構成一段悲歡離合的故事。於是，「歸來」獲了非偶然成功；於是，「歸來」創了銀壇的新紀元！

「歸來」中的警句●多麼可愛、（午紅霞●高占非）

有蕭伯納那麼幽默的國產新片

惡鄰

鄔麗珠　王飛娟　張雨亭　主演

今日最後獻映於卡爾登大戲院

失之交臂　未免可惜

時間　三點　五點半　九點一刻

銀幕上的責任

爲了妮姬娣娜在戲中地位的重要，我們對她似乎該有相當的認識。這是一個柔情貌美的女藝員。在舞台上有了豐富的經驗，在銀幕上，她便很輕易地盡了她底責任。她底冷艷，她底[illegible]的表演，都予我們以極[illegible]的印象。

[illegible]鏗，這影界的神童，在「歸來」裏的場面不少，他底進步也不少。在「人道」中，他祇是會哭，在「歸來」裏，他更學會了許多俏皮的動作。

胖屁股又肥又大

此外……胖子不能不提：最使人發噱的，當然是他那副尷尬面孔的尷尬表情；但，在「歸來」中，更令人絕倒的，卻是他那個又肥又大的奇形怪狀的胖屁股！老胖畢竟不凡，連屁股也會表演！

□今天的電影戲院片名時間□

戲院	片名	時間
大千世界影戲	有聲名片 同居之愛；偵探長片 火車盜	門票每位小洋二角
虹口	上一枝花	三時起十一時
明珠	關東大俠	三時 七時半 九時半
威利	[illegible]	三時 七時 九時 五時半
卡爾登	空中大霸王	二時 五時 九時一刻
上海	鳳笑史	三時 九時一刻
大光明	虎	二時半 五時 九時一刻
國泰	歌舞昇平	三時 五時半 九時一刻
巴黎	紅情綠意	三時 五時半 七時 九時半
東南	步步高陞	二時 四時 七時 九時一刻
光華	恨天	三時 五時半 九時一刻
百老匯	七嬸十	二時 四時 七時 九時一刻
榮金	王先生遊地府	三時 九時一刻 七時
新光	歐洲大戰史	七時一刻 一場
辣斐	門	三時 七時一刻 九時
山西	拉廷	三時 七時 九時一刻

「歸來」的公映期，大約在陽歷元旦左右。影迷們，靜待着吧！

明星的話

（曼吾）

□「妻子和管家婆兩字中間有極大的分別呢。後者只管管衣服，銀錢和燒飯，就完了。毫沒有別的能力聰明的妻子要做她丈夫的夫人，並非只是一樣裝飾品。」

「我起初走上我的行程的時候，我覺得廣大的世界上沒有一樣能使我離開舞台。我不能够迷惑。舞台就是我的生命。我願意人家叫我最咭毫的女人，和最誘人的女伶。」

「工作是我所有的唯一才能。你要沒有極刻苦嚴重的工作就不會成爲女伶。人家說我幸福，我不能說那是幸運的。祇是工作，並且因爲我有愛爾蘭的父母。」——愛娜克萊亞

「眞愛要雙方有信用，方才能够永久保持；否則你慮我詐，雖度一時，但是斷難久長的。」——卡斯

戲院	片名	時間
華德	卓別麟 伯允英雄	二時 四時 七時 九時一刻
恩派亞	春蠶	三時 五時 七時一刻 九時一刻
奧迪安	道德法律	二時半 七時半
浙江	危谷騎士	三時 七時半 九時半
南京	人間天上	二時半 五時 九時半
黃金	蝴蝶夫人	三時 五時半 九時一刻
萬國	福山艷史	三時 七時 九時
共和	清道夫 全國運動會	二時 七時 九時
蓬萊	全國運動會 清道夫	二時 四時 六時半 八時半

戲院	片名	時間
西海	金門艷史	二時 四時 七時 九時一刻
融光	兩婦之間難爲夫	二時 五時 七時一刻 九時一刻
夏令配克	了母親	三時 七時 九時 五時半
中央	香草美人	三時 九時一刻 五時半
明星	白金龍	二時 四時 七時 九時
新中央	白金龍	三時 五時半 九時一刻
九星	殿地情天	三時 七時 九時
卡德	春風楊柳	三時 七時一刻 五時 九時
天堂	血路	二時 七時一刻

戲院	片名	時間
東海	西方夜譚	二時 七時 九時一刻
北京	春江花月夜	二時 九時一刻 五時半
大上海	小妹妹	三時 九時一刻 五時半

如此美妙　如此芬芳　不由他們不愛！

新年送光祿牌香烟給你的親戚朋友，他們一定格外歡迎。

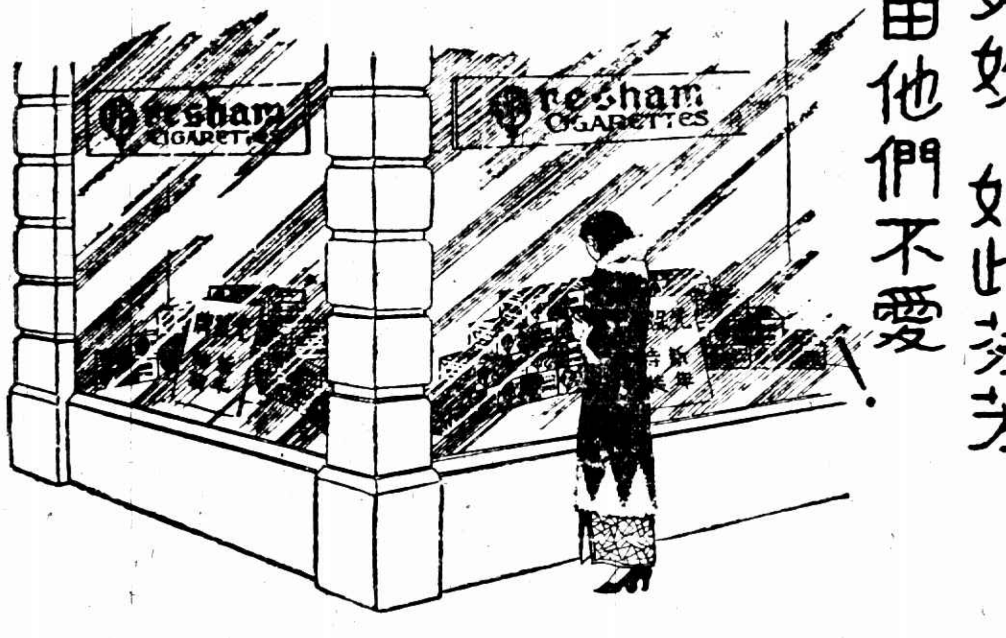

光祿牌香烟

哄動社會最美化最摩登的出品。

新年特裝錦上添花更覺美麗

每盒六罐（五十枝裝）

CCB-10

開獎在即　從速購券

各界人士　爭先恐後

購買國民政府航空公路建設獎券

因爲購買建設獎券既可促成國家建設事業復有立致鉅富希望

售券處　各大公司各銀行商店懸掛獎券辦事處之藍底白字標識者

第三期獎券準於本月廿九日上午十時在逸園當衆開獎

每號十元　每條一元

3-15

鑽戒

機會難逢之新紀錄
跌進成本之犧牲品
精選三粒眞鑽石戒（原價四十八元 減價十九元）
精選四粒眞鑽石戒（原價四十五元 減價念一元）
（以上每人限購一只 即貨不多售完爲止）
各種獨粒眞鑽石戒自念四元起
此外翡翠戒等等（一例八折）
歡迎參觀（廉此劣貨 加倍還銀）
專收▲鑽石翡翠▲出價 從豐
上海南京路大新街口 品珍鑽珠號謹啓（電話九八九大八九）

請用

上海福州路二八五號

山西煤業公司

山西天然塊煤（無煙）

每噸送到念六元

國煤與洋煤之比較
山西煤（無煙天然塊）乃本公司在山西平定縣之出產、色光晶亮灰少火強用度優良、是完全國煤購用此煤能挽回國家利權維護國民生活既增國又經濟一舉數得
洋煤煤球有以舶來之煤東京屑做原料而渾雜泥土者倘國人購用之與我民生是否有礙？利權是否外溢？
山西煤業公司
上海福州路二八五號
電話九三二一九號

贈品
凡購滿本煤式罐者贈送精美快樂家庭圖日曆一只
凡購滿本煤半噸者隨送上等木炭一簍
凡購滿本煤壹噸者隨送上等木炭貳簍及精美日曆一只

推銷國煤
增強國力

幸福的家庭
家長公餘回家、少爺小姐課畢回家、體覺得滿室暖和溫合度、使精神活潑、興趣盎然、此乃賢能主婦嚴理家政之善績、亦即山西煤業公司之山西煤功效驚人也

全國公司藥房均有出售
總發行 蔴華藥廠
上海北蘇州路二二二號

雅黑美容水
轉黑為白 移醜化美 潤肌嫩膚 返老還少
THE FACE BEAUTY LOTION
用科學發明根治雀斑黑斑瘡疤縐紋等搽之無不藥到病除永不復發而無疼痛非他種美容霜可比

常玉清之弟供出姦佑兄妄

內幕　懷恨栽贓誣害　筆跡顯然

害人自害　張星然

去年一二八淞滬之役、當時甘心爲虎作倀充當漢奸者、頗不乏人、如北泥城橋大觀園浴室主天津人常玉清、亦爲漢奸之一、因停戰後官廳嚴令緝捕、海上難以立足、若輩乃相率亡命海外、常玉清則匿跡大連、其在本市之業務、由乃弟玉亭代爲管理、本月四日、玉亭突接恐嚇信、並附傳單、索款二萬元、謂如不給、將以玉亭之照片、刊於傳單之內

玉亭初無舉動

旋又接第二信、措詞較爲嚴厲、有不於五日內交款、即將玉亭槍斃之語、未幾又接一函、竟謂以前兩信皆係常玉清之婿張星然與大觀園夥友羅廣錡所爲、玉亭即據以報由新閘捕房、派探將張羅拘獲、並往該兩人家內搜出信稿等件、解經第一特院、訊據兩

被告完全否認

謂係常玉亭栽贓陷害、上諭候查明核辦等情、已誌前報、昨晨是案由吳廷琪推事開庭傳集人證、將兩被告提案續審、先由捕房律師干耀堂將上次庭訊後捕房調查經過手續、詳細陳明、大致謂核對字跡之結果、該項恐嚇信絕不類被告所書、而信內傳單上之蛋形空白圈中之字跡、且似被害人常

玉亭之手筆

關於核對字跡之詳細情形、應請向負責者訊問云云、遂由工部局醫務處鑑定筆跡之梅培庭詳述鑑定經過、謂常玉亭所接之恐嚇詐信、均不類被告筆跡、而常所接之報告信、則其字跡多有與恐嚇信相似者、前次常提出彼親筆之字條、核其字跡、更與恐嚇信所附傳單之蛋形空白圈中所書於字相同云云、吳推事隨亦將各種書面證、逐一

詳予察閱後

認梅氏報告尚屬翔實、旋向被告張星然訊據供稱、我之岳丈常玉清離滬後、所遺留田大康同興三家紗廠職務、暨大觀園浴室業務、概交常玉亭代爲管理、乃玉亭竟蓄非分之念、不獨圖吞財產、更且姦佔岳丈之妾、曾經其本人之妾與素娜捉獲、故吳氏與之離異、詎

彼不自內疚

反疑我從中挑撥、即該三廠職務、已由岳母收回、彼亦疑我唆使、於是設計圖害、含玉亭素來貧困　今三面大觀園內負債纍纍、將有倒閉之虞、我何必再向索詐、此事實彼虛搆、情節顯然、請求明察云云、質之羅廣錡所供大略相同、末由被告辯護律師范剛范耆生宜震東等辯論終結、吳推事乃判

二被告無罪

捕房律師干耀堂則以常玉亭栽害他人、應負誣告責任、聲請准捕房依法偵查、庭上以此屬捕房職權、應聽自由辦理、

德國透膜殺菌白濁斷根專葯
梅濁克星

冬節送禮
請買
培德領帶 最爲相宜
本公司新到美國一九三四年式文雅大方美麗領帶一千打用以送禮必受歡迎售價奇廉購者必甚擁擠請早惠顧勿失良機

小說　看坡歌女（六六）

（李薰風）

第二回　惆悵有靑衫重溫舊夢　慇懃感翠袖乍試新聲

連吉慶一家人，送到家門口外，看着田夢北爬上一輛洋車，坐上走開，他們也走回來。那係鳳在早把那胡琴挾到腋間，一掀白布門帘，走出來道：「連大嫂，連大哥，時候到了，我這邊有個小約會，不得不週旋一下，明天見。」連吉慶一家人又不免挽留他一番，送着他走了。這兩位客人去後，一家人閒下來，連吉慶自然滿着歡喜，忙忙的吃了飯，跑回東陽大學，再去幹他的工作，那家中剩下連大奶奶母女二人，飯後無事，少不得談論起田夢北來。連大奶奶言語裏，已露出她內心的含蘊，笑道：「環兒！田大爺這人，文文鐵鐵，一點不粗俗，一望而知是個南方的學生，我們假使有造化，能够有這一個……」連大奶奶說：這一個，連玉環的頭，漸漸低下去了。連大奶奶想說，看她的神情，也不忍說，便嚥下那下面的幾個字，另起爐灶的笑道：「盼着罷！環兒有一個好婆婆家，我們老大老妻的棺材本就有了。」連玉環心如玲瓏剔透，怎不懂得父母的意思，自己想到田夢北二次得見，誠非偶然，或者日後還有多盤桓的時候，眞要如了父母的心願，也未嘗非自己所希求，以此一聽連大奶奶說，她的粉面就紅着，已然嬌羞不勝。勉强掙出一句話道：「媽的希望太大了，你也不看女兒的身分模樣配不配，開口就說，教人聽了多笑話。」說完，她一溜煙跑進裏間，睡在那炕上，不說話了。連大奶奶見她做態，知道這也不同等閒，非一言可了，笑了一笑，也不說了。第二天傍晚時分，連吉慶由東陽大學回來，那連玉環已經裝扮好了。她這兩天，有張七爺借來幾個塊錢，模模糊糊，也買了幾件衣服鞋襪，夏天女人的衣服簡單，她單一件印花綢質長身短袖的旗袍，衣衿縫露出兩條裹着肉色絲襪的小腿，再有一雙白帆布高跟鞋一配襯，居然費不到九六元錢，打扮得渾身一新。連吉慶見了，越發眉開眼笑，合不上口。

'ASPRO'
REG. TRADE MARK

英國亞士北羅藥片

可畏哉流行性感冒

貪涼過甚。每患傷風或流行性感冒。此種疾症。最易傳染。爲防患未然計。宜速服「亞士北羅」藥片。已患者。更宜速服。以期速愈，並免蔓延他人。
製於英屬澳大利亞

服法
傷風或流行性感冒初起時，即服「亞士北羅」兩片，用清水或淡茶吞下，以後每隔三小時一次，每次二片，至愈爲止，臨睡前之一次，宜以熱檸檬茶送服，衣服宜蓋暖，以免寒戰，如此則次晨即愈。

亞士北羅無害心臟

亞士北羅藥片
溶水漱口爲治喉痛之安全良劑

亞士北羅藥片
善治經期腹痛爲女界之良伴

亞士北羅藥片
品質最純潔服之無損心臟

亞士北羅藥片之十五大功用
亞士北羅藥片之十五大功用
（一）能在五分至十分鐘內治愈頭痛
（二）能使失眠之人安靜熟睡
（三）能一夜治愈風濕骨痛
（四）能解除神經炎及腦神經痛之煩擾
（五）能治牙痛解除牙患
（六）如法服之能於廿四小時內制止傷風及流行性感冒
（七）效用神速無損心臟
（八）能解除腹部胸脅痛
（九）能減退熱症之熱度非常迅速
（十）能將治劇烈之坐骨神經痛及腰痛
（十一）隨時可服無論舟車出外旅行家庭公均可服之
（十二）婦女精神憂鬱及月經不調之非常見効
（十三）服後提神
（十四）能減退骨痛熱及瘧疾發熱之熱度
（十五）喉痛及扁桃腺炎取此藥片溶水漱口非常見効

試服每盒每盒五片售洋二角中盒十二片售洋五角大盒二十七片售洋一元二角

總批發處
中法大藥房　中西大藥房　五洲大藥房　華英大藥房　新亞大藥房　大西洋大藥房　科發大藥房　中英大藥房　太和大藥房　萬國藥房　屈臣氏藥房

上海天祥洋行總經理　廣東路一號

妹妹霜
香味，質料，有補足市上雪花之不逮，嫩面，光顏，開雪花霜未有之新紀錄。

上海 太和大藥房

河南白煤

用河南白煤一噸有勝於用他煤一噸半之效果蓋河南白煤有下列之

優點
一・經濟耐燃
二・火力高强
三・無煙無臭
四・質優價廉

每噸念六元送到

各處煤號均有出售

中原豫兩公司聯合辦事處

上海經理處（福州路一號四明銀行二樓第二七號 電話一五六二九號）

ZEISS Punktal

如欲購德國蔡司朋克塔眼鏡片者請向商會禮和洋行介紹

上海英大馬路大慶里口 光華眼鏡公司

開設已有十八餘年　信用卓著
貨品純正　免費驗目　光度準確
備有歐美最時式黃白鏡架　一律廉價出售

紅獅

民國十三年　民國念二年

優美品質　十年如一日　始終不移

紅獅牌香煙經銷公會啟

◉贈遺精早洩秘方

潤面護膚劑
孩兒面
柔化肌理　消除斑痣　常日搽用　駐顏不老

上海中法大藥房發行

陳濟棠偕夫人出遊 歸途遇險
陳受微傷轉至增城過宿
省銀行稽核主任杜梅和等受傷
妓女花雲仙慘斃
開槍原因　傳係鄉間警隊捕匪誤會

香港訊、十七日星期、陳濟棠偕夫人莫秀英、乘汽車遊羅崗洞觀梅、晚刻遊罷回城、途經水塘地方、突有槍聲數響、向汽車射來、司機受微傷、即將車倒退、陳亦受微傷、陳即飭司機開足速率、駛入增城縣署、宿一宵、同行省銀行稽核主任杜梅和、偕行員王樂生・周心餘・並妓女花雲仙・花想容等、亦乘汽車遊羅崗洞、隨後經此、亦遭槍擊、杜王均受傷、花雲仙傷重斃命、開槍原因、傳係該處警隊、因刦擄案、在該處截匪、疑汽車乘客爲匪、故擊之、一說凶徒有意行刺、言人人殊、陳濟棠抵增城縣署、即拍電回省、由繆培南調鐵甲車、前往保護、次日回城休養、今(十九)返總部辦公、至杜梅和花雲仙等死傷情形、詳誌如左、

游覽羅岡

廣東省銀行稽核主任杜梅和、於十七日乘星期休假之暇、約稔識之水塘天然寨妓女花想容花雲仙、及友人王樂生、周心如等六人、於下午二時、乘坐自用汽車往羅崗洞名勝游覽、坻步時、衣香鬢影、玩水登山、其樂無極、直至下午五時許、始盡興游罷、乘車返市、當時杜梅和挾妓女花想容、花雲仙同坐後座、而王樂生則坐車側、周心如及車夫三人坐於車頭、紅日銜山、已薄暮矣、杜等歸途心切、乃令御者開速率行駛、

飛來鎗彈

返至水塘地方時、大約六時左右、天已入黑、忽有槍聲一響、由右側向來向車底穿過、當時杜氏以爲土匪圖刦、恐遭不測、再令車夫開盡速率、風馳雷掣、向南行駛、詎繼續又有步槍數響、向車中連擊、由車旁直入車廂、向車頭玻璃衝出、當堂擊中花雲仙要害、及杜氏左肩、王樂生之右手肘、其餘各人見杜氏等受傷、乃停車於路傍、瞬息間有軍裝者數人、到來詢問及檢查車中各人後、揮之使去、車夫繼續開車返市、直往百子路中大醫院求治、當時車中人以槍聲頻頻、向車中而覆、子彈左右飛來密如雨下、各人驚乎面無人色、皆俯伏車底、不敢仰、花想容更爲恐慌、昏迷至不知人事、

三人死傷

該車抵東山百子路中大第一醫院、已八時許、周心如等、扶杜氏入院求治、當由醫院派外主任德人馬丁診治、及施手術救護、花雲仙、則因傷勢過重、抵院時已經斃命、杜王二氏留醫于三樓三〇二號房、査杜梅和左側肩胛部有穿通創、血流過多、精神昏迷、體溫三十八度、其創傷之病毒已深入、或有生命之危險、王樂生傍右上肘內側皮膚及肌成瓣狀、剝離上向、神智顚倒、肌肉經縫合、消毒後已過危險時期、

死者身世

死者花雲仙(女名黃玉蘭)十九歲、梧州人、前爲南塘鳳花寨紅牌妓女、本年春間隨榮某作卜嬿香、卜居十拱日西路五十號、其父黃柱、弟松森、妹金妹、均同居該處、采某因事他往、花因不慣孤寂、仍時常與溫客來往、及陳塘各寨妓女交游、艷命夜、在東川馬路粵光製殮公司治喪、昨(十八)日陳塘各寨姊妹多往致祭云、

創作小說　皇后的丈夫(一一)
陳大悲

第七章　晴天霹靂
□忽然覺得閃電樣的一亮□

茶房飛跑上樓去了。雲鵬急忙回到房裏，把房門掩上，迴頭一看，慧瑛已不見了，他又嚇了一跳，正要去敲浴室門的時候，卻見慧瑛正推出門來，走到沙發前面，坐了下來，然後問雲鵬：

「你追着了沒有？到底是誰呀？」

雲鵬端了一張椅子過來，坐在她對面，一邊想一邊回答她說：

「人家早就逃下樓去了！我那裏還找得着呀？你剛纔看見發光的時候，你心裏以爲是甚麼東西？」

「哼！我還以爲是放手槍呢！你呢？」

「我也以爲是開手槍！當時我的眼睛望在你的大衣上，所以來不及看見是誰！你是對着房門站着的，怎麼會連一點影兒都瞧不見呢？」

「那時候我正低着頭，等你替我穿好了之後我就要走出門去！想不到眼睛面前忽然的來這麼一亮，連眨一個眼的功夫都不够！等我抬起頭來看門外，好像是一個穿西裝的人一晃就過去了！依你想！他還一亮是甚麼東西？」

她說完話，又把剛纔沒有穿好的那件大衣拿在手裏，低頭納悶。房門外有人敲門。雲鵬帶跳帶跑的衝過去開了門，一看是汪洋和杭幼卿兩個人。慧瑛立時就站起來向汪洋說：

「汪先生！請你趕快送我回去！馬上就走！」

汪洋向她和雲鵬臉上都看了一遍，然後問雲鵬：

「到底出了甚麼事了？樓茶房的報告，是有人在你們房門外放鎂光偷拍照像！這是事實嗎？」

雲鵬躊躇着回答說：

「這不過是我的猜想！我們兩個人都只看見門外忽然來一道光！誰也沒有看清楚是甚麼東西！因爲那亮光很[illegible]，把我們倆同時嚇了一跳，所以我猜想是鎂光照像！蜜絲陶似乎看見一個穿西裝的人跑了過去！這都不足爲憑！不過那光的猛烈倒是千眞萬確的事！」

杭幼卿一手握緊了拳頭，一手托着下巴，在屋裏來回的走。汪洋卻把肥臉上的一雙小眼睛集中在雲鵬的鼻尖上，極像影片裏的福爾摩斯嚴密偵察時的神情。等雲鵬說完之後，他的眼珠兒接連轉了幾個大圈兒，突然發現了甚麼東西似的跑到房門口，迴轉身來問道：

「剛纔你們二位說甚麼要把房門敞開呢？」

雲鵬撅尖嘴唇對着慧瑛說：

「那是皇后的命令，要我把房開了，可以讓她出去！」

「那麼發光的時候你們兩位站在甚麼地方，做些甚麼事呢？請你們把剛纔站着的情形再做給我看一看！」

慧瑛馬上就拿起大衣來讓雲鵬給她披上身去。雲鵬站定了姿勢敬嚷着說：

「剛纔我在這樣扯着大衣的時候忽然覺得閃電樣的一亮！」

趙翰香居
寧波　冬令馳名補品　天后宮

人參再造丸　聖濟大活絡丹　眞正阿膠　黑驢皮膠　老鹿膠　四腿虎骨膠　鹿角膠○鹿腎膠　麋角膠○鱉甲膠　黃明膠○霞天膠　瓊玉膏○六神丸　鎮鹿二仙膠　十全大補膏　十全大補丸　六味地黃丸　百補全鹿丸　天王補心丹　參茸命[illegible]丸　長春廣嗣丹　提煉牛骨髓　七製淡竹瀝鹽

上海大馬路盆湯弄口

男女結婚禮服出租　亨利洋服公司

全新男女結婚禮服出租　天福洋服公司

◉天星洋服公司　全新結婚禮服出租　完全新製　定價極廉

全新結婚禮服出租　上海洋服公司

老牌　蓬萊閣三蛇上市　上海　蓬萊閣謹啓

感謝和尚醫道通仙

北平止咳段氏金丹　加味女金丹　名藥到申銷售　代銷處

禮和洋行　上海老北門　茂昌眼鏡公司

●贈送試服　白濁白帶

德國咖啡店
German Cafe Prop. M. Huebler Tel. 30687

請用國貨　益豐火磚

各界雜訊

常州　火燒　裕寧廠

即借同鎖

在上端加蓋

南潯慈善家

賑濟須取手續　識破

勒吐精代乳粉

用勒吐精代乳粉育哺之小兒皆發育健全因此粉用純潔鮮牛乳以科學方法製造性質成份與人乳同故適合小兒之胃

樣品券
奉上郵票兩角請寄勒吐精一樣罐及育嬰指南一冊此致上海郵政信箱七〇五號英瑞煉乳公司
姓名
住址

育嬰珍品

美術賀年片　送獎券

美容霜：
品質精良，潤面美容，是它的特長；摩登小姐，都認為雪花之王！

五洲大藥房發行

舶爾麻爾

舶爾麻爾香煙係英國著名羅取門廠出品行銷市上早已口碑載道惟既名貴價復低廉為冬節送禮之無上妙品欲購者請指明上列廠名之出品庶不致誤

中國總經理上海福和煙公司
南京路七十九號
電話一二二四五

請用冠生園著名送冬禮

巧格力糖果　白帽蛋糕

送客漂亮　受者歡迎

時代霜

有改善皮膚組織之功　使姿色永駐秀麗青春

中國化學工業社出品

確為新時代美容品之驕子！

各埠均有經售

冬至節用海京國貨純羊毛絨毯送禮人人歡迎

天津海京毛織廠出品

駐滬辦事處北京路一五六號海京洋行

華精省煤爐

傑出國貨　發明最早

燃煤省　發熱強　生火速　售價廉　調熱易　製造尚　收拾便　形式美

◎詳細說明函索即寄◎

華精機器廠特造

事務所北河南路長興里六八〇號　電話一九六四徵

製造廠戈登路澳門路廿九弄卅一號

大賤賣三天

冬至送禮的珍品

美國紐約現代金筆廠出品　筆頭一四K真金質尚耐用　筆桿用五彩「色留特」製成　非常美麗　大號現代牌每枝四元八角（原價七元五角）二號老也爾牌每枝三元五角（原價四元五角）上海友華洋行總經售部　博物院路十九號　郵政信箱一三七六號　二樓　購▲外埠函　郵費加一　郵票十足通用

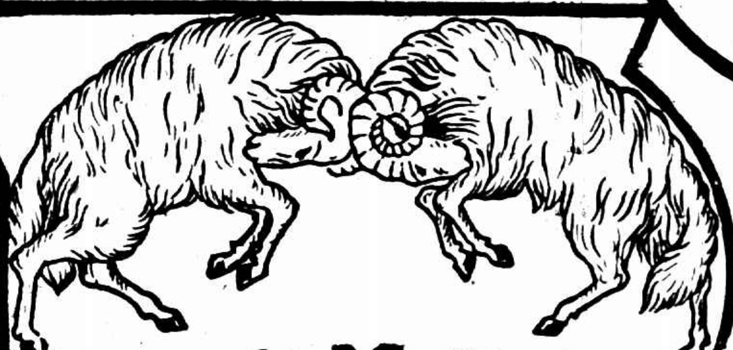

羣抵羊牌毛線

天津東亞毛呢紡織公司出品

華東區總經理　世界貿易公司

電話八三七六二

雪園

廿三日　恭祝聖誕特備佳餚敬迎嘉賓

廿四廿五　特別餐

午餐每客二元　晚餐每客二元半

每客奉贈小玩具一種　葡萄酒一杯

靜安寺路馬霍路口過華安房子首下層

康克令

Conklin ENDURA

冬至禮物

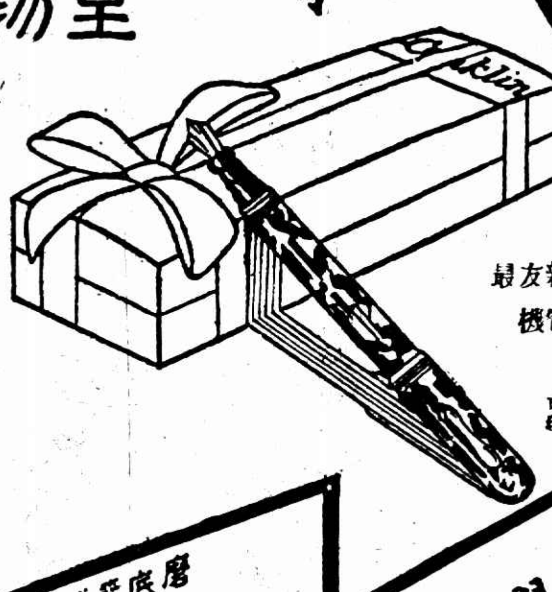

康克令保用筆為冬節名貴禮物　餽贈親友最宜　式樣極多　備有電機　刻名免費　顏色美麗

永安公司

上海南京懋利衛生工程行承辦

衛生裝置　暖屋水汀　冷熱水管　消防工程　專家設計　週到切實　如蒙垂詢　竭誠奉覆

總行上海北京路二百七十八號　電話九一八〇二

分行南京下關祥泰里三十四號　電話四一二二三

河南白煤

天冷了請用　最經濟！最耐燒！最潔淨！之河南白煤

每噸念六元送到

各處煤號均有出售

中福兩公司聯合辦事處

上海總經理處　廣州路滇池路口一號二七號　電話一五六二九號

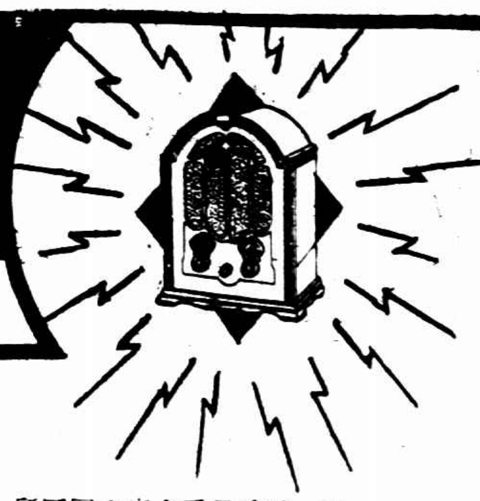

本公司在社會上博得特殊信譽之由來

本公司各股東，僉為海上酷嗜音樂之士，因感於購買收音機時，每經過挑選之麻煩手續，而猶未能盡愜人意，爰特集資創此公司，羅致世界各大名廠最新式無線電收音機，嚴格之挑選，規定最低程度之賣價，並聘著名技師，承接修理工作，務取（？）惠顧者，咸（？）自滿，以此各界高尚人士，力求精進，不各賜教，如承惠臨參觀，尤所歡迎。

永生無線電公司謹啟

美亞織綢廠最新出品

悅

各大百貨公司均有出售

美觀實用送禮妙品

上海廣東兄弟樹膠公司

製造廠　上海倍開爾路四七〇　電話五〇一二七五五九六

發行所　上海愛多亞路四二二號　電話一九九八二號

遠東最高電台

「忠誠服務」

欲購耐用的收音機　選配一切無線電料或收音機須修理等等

請到北京路河南路西四三七號

富星無線電料行　當為諸位忠誠服務　作色多多　歡迎參觀

電話九一五二二號

勃郎林鎗廠出品

各種鎗械及鳥彈

英商鴻發有限公司獨家經理

南京路一百十七號

冬至大減價

銀飛

◎紐約二十二日國民電、美總統批准白銀協定、與發表關於白銀計劃之聲明、余由甲街中人意外、白銀和漲二白十九磅音、二即二分一五、證券漲一磅音半十磅音不等、棉花漲一元糧食漲五分、白銀開盤即漲二百分音、道生十三十分、一月份現價由四角五分二〇增至四角五分二〇、三月份四角五分半、（本文未完轉入第三張第十版）

武夫 電影 迷 婢竟無情

嘉善訊、西塘南塘東朱振乾家、屢有婢女名順寶（見習）、年僅十八、早解風月、會有第二某幹分發排長東明泉（安徽人、）因近水樓台、過往殊密、傍博該女歡心、贈牛節衣飾食品之類、以添粧奩、松泉雖無其他嗜好、然因順寶貪心未饜、所費已屬不貲、最近漸感手頭拮据、而女因陳阮囊羞澀、乃另圖他歡、每逢華燈初上、即塗脂抹粉、至各放燈店睇服前、媚波頻送、因是有某衣莊司帳員內計誤算帳目、一時引爲笑柄、由陳松泉出已入財兩空、更無思維、無法籌補欠款、乃於前日偷竊之前、攜取大洋六十二元四角、搭午輪赴蘇、臨行並將順寶與之照片攜走

三路犯浙變爲四路
贛匪圖犯浙邊 浙贛間防務嚴密

◎杭州二十二日電、某要員談、據探告、閩方聯絡赤匪、分四路窺浙、一路由霞浦福鼎方面進犯平陽、一路由政和壽寧分犯泰順慶元景寧等縣、一路由松溪建甌方面攻浦城犯仙霞嶺、一路贛匪犯浙邊、圖截斷仙霞嶺內之中央軍、是項計劃、已爲中央軍所察破、對各路防範甚嚴、如敢窺犯、即可迎頭痛擊、

○杭州二十二日電、在贛赤匪被中央軍痛剿後、一部擬向廣豐上饒開窺、近受閩方接濟、有向二渡關窺浙模樣、惟該處國軍甚多、決難進展一步、即浙邊開化常山江山一帶、防務嚴密、贛東亦有大軍雲集、匪決難逞、

閩軍如再進攻 中央軍決將痛擊

○杭州二十二日電、閩方現分三路犯浙、左路竄中十九路軍主力於延平、建陽建甌而近、威爲劉和鼎部、閩我方已哲將□□放棄、一面以中央軍精銳部隊□□□等師、集駐□□一帶、如閩再節節進攻、決將迎頭痛擊、

泰慶邊境 情勢仍緊

◎杭州二十二日電、泰順慶元邊境之匪、刻已擊退至壽寧坑底西溪等處、惟尚未得閩方接濟、仍積極圖向浙邊攻、情勢頗爲危急、但浙邊保安團隊屢戰、□離迅即撲滅、地方防務、極爲鞏固

○杭州二十二日電、保安第四分處長陳式正、二十二日電省稱、壽寧赤匪范鑄民股、已得古田匪逆接濟槍百餘枝、並派中華淵在福州接洽、壽寧福安境內集有股匪千餘、槍半數、又福安之穆陽地方、亦集匪千餘均有窺浙模樣、

閩機飛浙 旋即遁去

◎杭州二十二日電、今（二十二日）閩方飛機又飛溫屬平陽泰順等縣、偵察國軍陣地、而浙空署亦派有飛機數架、在浙邊閩北偵察、閩機窺後、急向閩方遁去、航署飛機以未奉討伐令、故未追擊、

◎杭州二十二日電、閩機飛浙偵察、聞有一架中途墜毀、

◎杭州二十二日電、在閩飛機場、本僅福州龍岩泉州漳州四處、現圖擾浙、在延平、古田等處日夜趕築飛機場、即可完成、

三機飛偵 浙境情形

◎杭州二十二日電、杭空署二十一日派機三架、飛泰順平陽等處視察、一架已於二十一日午返杭、報告泰順邊境我軍與逆軍接觸已非一次、爆發地點、離泰順西南二十里、餘機二架留邊待用

法庭上少女涂玉英

對姬覺彌大哭

白述 失身經過歷歷如繪 令人注意

虹口大旅社茶房證言

姬供非但絕無其事更且不識其人
尚有重要證人均須傳案訊問 諭候一月八日續審

婦人徐李氏偕其女徐玉英、延律師自訴姬覺彌妨害風化一案、昨日午後二時由第一特區地方法院蕭燮棻推事開第八庭傳審、原告母女及被告姬覺彌暨第二被告郁小妹妹均與代表律師相繼到庭、而旁聽之人士亦陸續蜂擁入內、致該庭頓有人滿之患、當局爲維持秩序起見、臨時加調法警多名、由西籍警目率領至庭內糾察、一面在該庭門首佈崗、限制入庭人數、當經蕭推事傳兩造到案、使分立原被告之地位後、開始訊問、及將雙方之姓名年籍住址職業

一一問畢

即宣告禁止旁聽、當時在庭維持秩序之法警公役、遂傳庭諭、凡與是案無關係之人、一概出庭、聽衆乃如潮湧而退、間有一二意欲逗留不去者、亦經警役勸之退出、同此有姬覺彌之保鑣數人、聲言保護主人、不能相離、法警乃稟告蕭推事、蕭推事謂法庭

非閒雜處所安用保鑣

倘法庭上面且保鑣、豈非笑話、遂令出庭、在外等候、斯時庭內空氣即由緊張而變爲鬆弛、但散後頗有乘法官注意審訊目不旁矚之隙者、仍輕步入庭、處於一隅、竊聽其內容　推事當傳徐玉英、謂汝所控姬者何、徐答、因他破壞我身體、故請求法辦、推事當命□詳述經過情形、徐玉英即供稱、因郁小妹妹、被其從中誘惑、自郁之識徐、因郁小妹妹有兄名郁文彬、文彬有友名耿雅芳、耿之岳母與徐玉英之姑母蔣徐氏相識　本年二月十二日

郁小妹妹與其兄談起

其寄父姬覺彌欲娶妾、惜無相當人物、文彬即稱徐玉英頗美、隨介紹相識、徐玉英初本居住其姑母處、住所在大通路培德里一百號、由事經郁小妹妹與蔣徐氏提起之後、姬姪女婦得如此書將、當然滿意、即表示同意、郁遂稱先須以照片給姬觀看、玉英當時

自己之半身相片一張

交郁、迨至陰曆二月十七日、郁小妹妹乘汽車至蔣徐氏處、謂姬欲當面一看玉英之面貌、然後再定、蔣徐氏當即允許、乃同郁小妹妹乘車至哈同花園遊玩、同時姬亦在、雙方從此相見、既見之後、郁對玉英謂、姬見汝頗爲中意、不久即欲擇吉訂婚、遂即用汽車送回、至陰曆九月十二日上午九時、郁小妹妹乘汽車來、謂姬今日在靜安寺「來西」德國西飯店請客、請玉英偕去、

玉英即隨郁至該飯店

早點之後、在十一時許、姬謂天氣尚早、曷若出遊、當即與郁等三人乘車至哈同路慈厚北里一〇一號李姓之家中、一至該處、郁與玉英即上樓、樓上有房一間、室內適無人、徐即坐於該處、未幾姬亦入內、郁旋起身欲出、方出房欲下樓之際、玉英見房中祇與姬同處、意欲出房、而勢已不能、後姬呼女傭取衣給徐更換、將原衣取入、同時並贈鈔票二百元、謂將此作爲零用、是日即由汽車將玉英送回、臨別又謂現在既成夫妻、明日後派人來喚、汝可隨之而來、至五月十四日、玉英覺有不舒、其姑母詰悉其隱、因已成夫妻、僅送玉英就醫、不加深究、至閏五月三日下午一點、姬命汽車夫至玉英處呼喚、當即隨之而至北四川路虹口大旅社三樓八號房間內、其後玉英向姬謂、我身已爲汝破壞一次、惟汝

何無一點紀念品相贈

姬稱有照片相贈、惟此刻不在身上、容返家取來、命玉英且在旅社中等候、是夜玉英宿在該處、而姬不來、迨翌日晨、玉英方在起身之際、姬已到來、謂昨晚因客所阻、不能分身、乃復與纏綿、旋謂照片現已帶來、請收藏之、（此照玉英述未此出呈庭上）談天片刻、後即吃中飯、下午姬用汽車送玉英返家、至培德里口玉英下車、姬自去、臨走之時、姬尚謂不久將娶、豈知從此一去不返、至六月三日、玉英

自覺無顏會服毒一次

嗣爲姑母發覺、當命其子聘小毛伴同至新開路紅十字會醫院醫愈、玉英述前情後、痛哭不止、推事當詢被告曰、玉英所謂、汝□聞知、汝有何答辯、姬曰、來西飯店沒有請過他、哈同花園內玉英亦未來過、李姓家亦未去過、且不知有此人家、虹口大旅社從來未曾到過、至於徐玉英此人、不但毫無關係、根本沒有見過、推事問曰、汝既與彼毫無關係、然

汝照片何以到彼手中

答曰、不知如何拿去、其餘均答不知、否認一切、詰之郁小妹妹稱、前有耿雅芳要求、願與徐玉英做媒、爲其擇人而事、但余未聽允、惟有一次曾偕之同往哈同花園遊玩一次、並未與姬會面、至於來西飯店等事、我均不知、至李姓家一層、亦未去過、繼傳虹口大旅社茶房郭泉元供稱、是日有人來開八號房間是實、至於

循環簿上所寫的姓名

是誰、則不能記憶、非所能記及者、即此人操北方略帶上海口音、男者先來、小姐後來、後來男者先去、女者仍居、現在如能見此人、則尚能指出、庭上乃指姬曰、此人認識否、答稱、是日來開房間者、眞是此人、蕭推事又問、循環簿上所書之籍貫爲廣東、何汝謂此人說北方話而帶上海口音耶、答曰、客人來開房間其年齡籍貫、由其書寫、倘是客年祇卅而書五十、爲茶房者雖明知不符、然亦無法干涉、據慈厚里一〇一號余某供稱、五月十二日並無原被二告中一人來過、余素爲清白之家、從不許人作此行爲等云云、本案因尚欲傳濟善醫院紅十字會醫院及郁文彬耿雅芳等諸證人到案、故庭諭改期至明年一月八日再審、遂退庭

英國金城烟公司出品

小號克雷斯 每聽售洋柒角五分

克雷斯

名貴香煙

先施、永安、新新、麗華、及各煙紙店均有出售

慶戰終日 收復崇安

◎南昌二十二日中央社電、閩北崇安縣、緊鄰贛東上饒鉛山兩縣、地極險要、爲軍事上必爭之處、國軍二十一日與匪二千餘作崇城壘、終日、經數次猛攻、匪卒被擊潰、是役斃匪六百餘、獲槍數十枝、國軍今已完全收復崇安、

泰順前哨 接戰甚烈

◎南京二十二日電、京某軍事機關今日接杭州電稱、閩方避實就虛、採散兵小式、向浙南推進、連日泰順、慶元一帶、業已發生接觸、前哨激戰甚烈、杭州空軍佐奉命後、即行準備轟炸工作、現僅十日飛往前線偵察軍情、又據確息、第三軍循海道南行、業已出動、除留一部份□□□、其餘部襲擊福州、使閩方首尾受敵、殲滅

閩保安隊 徬徨歧路

◎杭州二十二日電、泰順駐軍二十二日電省稱、閩保安隊一旅、逗留屏南壽寧途中、閩府派員利誘、擬畀以獨立旅名義、現尚在猶豫中、

張繼等再訪胡
續商時局問題
胡重申八項主張
張等昨晚登輪北返

○香港二十二日路透社電、張繼、馬超俊、王陸一、陳肇英、晨訪胡展堂、續商時局問題、胡重申八條辦法之意義、謂國難至此、應速定整個辦法、挽救時局、否則恐將來團結機會亦難得、決俟孫哲生歸途過港時作詳談、張等談一小時半出、繼訪朝樞、並偕訪李福林辭行、晚十時登傑弗遜總統輪北返、

○香港二十二日電、西務會息、中央已有電至粵、對胡漢民宣言主張、原則未納、惟施行辦法、仍須請胡入京商議、又請在粵中委全體北上共商國是

杭州空防周密

◎杭州二十二日電、杭市空防週密、決可無虞、

柴山赴閩

◎北平二十二日電、日武官柴山二十四日由平赴香港、過閩建視察、

溫州海陸防務甚鞏固
中央對閩將下令總攻
陳紹寬談

◎南京廿二日中央社電、陳紹寬自贛返京後、廿二日晤記者、此次赴贛、專向蔣委員長請示海軍佈防事宜、廈門海軍仍照舊辦公、某報載該處發生變化、係逆方宣傳作用、又報載逆將先犯溫州亦不確、該處沿岸密佈軍艦、陸防亦甚鞏固、逆難得逞云、

○南京二十二日電、陳紹寬談話、謂本人此次赴贛謁蔣、承蔣指示甚詳、茲一切佈置就緒、日內即下令總攻、期得一鼓蕩平、閩逆幹部軍隊、祇有混合十九路軍一軍、實力空虛、不經一擊、至海軍各艦隊、已開始總動員、佈防閩口、斷絕叛方接濟、無論中外船舶、必經我海軍嚴行檢查、方准通過、一俟中央總攻令下、水上交通即告斷絕、

戴戟抵廈

○廈門二十二日電、戴戟二十二日自省抵廈、留一二日、赴泉就興泉省長任、許友超因新府財留、打銷辭意、將就龍汀省長、二十一日飛省、黃强亦打銷辭意、將就廈市長、

粵僧曼殊被逐

○香港二十二日電、因與陳銘樞同鄉、□之能仁寺主持曼殊、已判令出境、

電話 40000

汽車出租 完全轎車

祥生

添播節目特約

中西大藥房

滋補聖品

雅他命 雞汁

內含極富之生活素 具有偉大之滋補力

小瓶一元五角 大瓶五元

發行所上海四馬路

圖畫時報 明日隨報附送 980期

夜報

舞刊 今日下午出版

明日發刊「耶誕特號」

買辦之妾　得寸進尺　想發財　鑽進圈套　雖未失身　恨已成
打牌招股　痛失所依

圖行非禮跳窗跌傷
原告請傳訊醫生探員

美惟燈罩店主被控詐欺強姦案

住居法租界白爾部路新民里十三號在長江天輪船任買辦之甬人沈燕亭、前娶女子胡連芬（今年二十歲）爲第三妾、姿色美麗、租賃霞飛路呂班路口五鳳里一號金屋以藏嬌、住於該屋之廂房樓上、有本地人胡世福、今年二十四歲、貌不驚人、在霞飛路五鳳里口四〇二號開設美惟燈罩店、該店之後門、適與沈居五鳳里一號之前門、原屬比鄰、因胡連芬曾往美惟購買燈罩、與世福相識後、世福亦常往連芬家作方城之戲、因是愈見親近、時相往來、世福

◇◇利連芬多金欲圖勾引◇◇　上年底世福對連芬云、店中營業甚佳、交易有對本利息、招連芬入股一千元、爲進一步之計、並云你如允許入股、我可將姐夫之一股抽出給你等語、連芬不知是計、竟允許入股一千元、奈無現金交付、至十二月廿五日、世福向連芬催取股本、連芬即將所有之值價三千餘元重三克拉許鑽戒一只、交世福抵押、移作股本、自後連芬向世福

◇◇索取股單竟乘機調戲◇◇　經連芬嚴詞拒賣、至本年四月二日午後一時許、世福乘沈出外之際、闖至連芬家內、將連芬按倒床上、圖行非禮、正在千鈞一髮之際、適連芬之夫沈燕亭因忘卻板煙袋在家、回家拿取、被沈撞見、揪扭之下、世福情急、由窗口跳出、逃回店中、經沈報告捕房、派探往查、

◇◇因事無佐證未予追究◇◇　從此以後、沈即絕跡不至連芬處、棄之不顧、連芬至此以被夫捐棄、實由世福所害、心所不甘、乃延陳大器游志雨律師代理具狀第二特院、提起刑事自訴、控胡世福詐欺強姦、法院據狀傳訊、自訴人胡連芬因患病未到、奉判以自訴人不到、無正當理由、作撤回自訴論、判決不受理、胡連芬奉判不服、具狀向高三分院提起上訴、經高院審訊結果、認原審判決不當、判決將案發回更審在案、昨日午後四時、由第二特院吳方廉推事在刑二庭審理、

◇◇因案關風化禁止旁聽◇◇　自訴人胡連芬偕代理人陳游兩律師到案、胡敲髮時裝、站立原告欄、侃侃陳述被告詐騙鑽戒及非禮經過、與丈夫見棄情形、述至痛心處、失聲悲哭、被告胡世福亦偕辯護人張潤民律師到案、否認詐騙強姦、實由自訴人常來激引我妻出外遊玩、被我斥責、懷恨誣告等語、官又傳訊自訴人方面證人在市夫楊洪生女友朱袁氏一過、又據自訴人律師稱、當時被告

◇◇跌傷後曾經醫院醫治◇◇　日當時捕房據報後派一八〇號包探前往調查、均請傳訊云云、結果庭諭本案尚須調查、改期廿七日下午二時再訊、被告着交一千元隨傳隨到舖保、無保收押、後由舖保時間不及、由其律師負責保出、翌日再補正式保狀、退庭時已萬家燈火矣、

不利　受辱後　毆斃婦人
對門便溺

兇手起訴屍屬索賠

如皋人殷仲山、家住浦東南碼頭三里橋五十九號、本年陰曆八月十五日上午十一時、有孔金山者在殷之門前便溺、當經殷妻殷周氏出見、認爲不利、當向斥責、致起爭鬧、孔受責後、將殷周氏[illegible]、孔長子孔[illegible]孔錢氏並[illegible]二人等趕來將殷周氏毆打、因而斃命、當經法院派員驗明、並將孔金山拘案訊押、此案發生、孔金山起訴刑庭、略以[illegible]所毆殷氏因受推跌、致內臟腎出血、心臟突停而死、應以刑法第二百九十六條及二百九十三條第一項之罪嫌、並依刑法第七十條處斷云云、其孔玉明孔錢氏等一及[illegible]費元等、則不起訴處分、死者夫殷仲山延[illegible]律師、向刑庭[illegible]行私訴、昨日下午經[illegible]傳審一過、諭令被告還押候示、

重婚始發覺　茶葉店主　同居十年　不顧信用　食言自難免訟

杭州訊、安徽人汪嘉倫、三十八歲、住本市小河開設汪牛昌茶葉店爲業、尚堪溫飽、民國十三年間、娶住大關大滸弄四十五號蔣姓女竹筠爲妻、結婚以來、已屆十載、生有子女三人、詎汪自娶竹筠過門後、

屢向竹筠母家　及親戚借貸金錢、聲言補濟牛昌店中、所有竹筠之首飾、亦典質一空、經蔣母得悉、往各方探詢、共被其借去已達數千之鉅、於是囑女竹筠向汪索討、不料遭汪毆辱、迨至去年（二十一年）間、因汪動輒毆打、竹筠無奈、邀集親友調解別居、給付贍養、初時尚能守約、

不料數月之後　即停止贍養、至今已逾十月、竹筠生活艱難、向母借貸勉強度日、即積債已有一百五十元、本年七月間竹筠擬訟於官、復經人調解、所有虧累之款、由汪負責償還、本定扶養費每月三十元、因子女長大、不敷應用、由汪加給十元、該款每月應撥分三次給付、豈知汪

事後不能履行　竹筠無法、仍住母家、最近忽聞汪原籍歙縣白洋新橋、先有一妻吳氏、已生子女多人、其長子昌元、係在本市鼓樓前汪恒有茶葉店爲生、竹筠得悉、甚爲痛恨、於是倩人撰狀、以汪犯重婚及惡意遺棄、訴請杭地法院、並請求判離夫婦關係、並要求給付債款及贍養子女、須至二十歲止、法院業已准詞、票傳兩造開庭審訊云、

盜劫　製造局路　煙紙店

南市製造局路五五六號壽仁忠所開之信和煙紙店、營業尚稱不惡、致爲匪徒垂涎、前晚六時許、突有操本地及江北口音穿黑老布長衫頭戴銅盆帽之盜匪三人、攜帶手槍一支、由一盜把守門外、二盜闖入櫃內、袖出手槍、向事主等嚇禁聲張、當被搜劫去鈔洋六十七元、小洋五百餘角、攜贓出門、經該處凌家宅向東逃逸、嗣該管市公安局二區徽寧路派出所警長王守和得悉、即率警士八人馳往兜捕、奈爲時已久、盜匪早已遠颺、

殺媳案
[illegible]

杭州訊、餘姚石灰橋居民徐成章、妻徐章氏、子徐久馨、女徐德依徐愛意、於本年四月間、因有殺害媳卲淑芳嫌疑、經審理結果、判徐章氏處無期徒刑、徐成章及徐久馨等、各處有期徒刑十年、嗣徐章氏等不服、上訴浙江高等法院、上月間一度開庭審理、昨（二十二）日下午二時、開庭偵查、由推事黃汝霖蒞刑二庭、首訊證人張頌卿甚詳、繼訊證人邵王氏被告徐德依徐愛意徐成章徐久馨徐章氏等、結果諭定期再訊、

火燬平房三間
戈登路

昨中午時中、滬西戈登路馬頭徒而之平房、突告失火、當經救火車趕到、計燬去五十三、五十五、五十七、號平房三間、

花園別墅　封案　破獲　◇◇◇◇◇◇　委任狀
徐樹德身上抄出　並有飛機測驗機

法租界環龍路花園別墅三十三號執業於銀行界之粵人黃紹岑家、於本年九月二十二日、被盜匪多名侵入、刦去鑽戒寶石戒各兩隻、現洋六七十元、報請法捕房查緝、迄未破案、昨日下午法捕房得線人報告、此案盜匪徐樹德一名、匿於公共租界老靶子路天福里口某號屋內、當派探員馳往、將徐捕獲、帶回捕房、在其身上抄出航空第一路參謀委任狀一紙、當票二張、飛機測驗機一架、捕頭諭飭押候今晨解送法院訊究、

傾家買命　席案三犯　將上訴
席虐死刑

松江訊、華陽橋富戶席渭泉夫婦慘殺一案、經法院判處死刑等情、已誌時報、茲將主文重錄於下、席渭生席末氏即宋小妹教唆強盜殺人及吸食鴉片案、席渭生席宋氏即宋小妹教唆殺人一罪處死刑、吸食鴉片一案、各罰金二百元、應執行死刑、孫阿和即徐阿五、又名沈阿和、預謀殺人一罪處死刑、徐關富無罪保釋、宣示後、徐作外說出眞情、謂汁官係包龍圖轉世、可見該案判決之大公矣、現席渭生等二犯願傾家聘律師上訴以求不死、

徐忠純祠被盜賣　蘇人大憤　縣函法辦
由古物保管會

蘇州訊、養育巷附近別駕堂巷、有徐忠純公祠、徐名如珂、字季鳴、吳縣人、明末人、當魏閹專權、吳郡周順昌被捕、五人擊死緹騎一役、魏閹矯詔、圖殺蘇民、經徐上下營救、始免浩刦、蘇民感戴、乃立祠也、載之府縣志乘、且列入祀典、近該祠被守祠人盜賣與當姓管業、開始拆除、蘇人聞訊、均甚憤怒、由古物保管會、函由縣府昨令公安局制止、並交由鎭[illegible]管理、並擬將該盜賣人法辦、

婚姻大事竟同兒戲　失蹤　誘匿　詐騙
突告　小朋友報告

南京人耿伯濤、五十九歲、家住城內朱雀路七五號、生子[illegible]二十三歲、在[illegible]服務、永芳幼時、與訂南京某姓女爲妻、現永芳長成、坤宅[illegible]

耿永芳因婚事不滿意、業已定於廿六日完婚、於是坤宅屢催（娶）、歷十月、從南京將女送至滬上、豈知永芳對於某姓女絕對不合意、以老父未經得其同意、

不願結婚、故屆期失蹤、遍尋無着、耿不得已央求媒人向坤宅情商展期履行、奈坤宅因家眷皆在南京、此次送女來滬完姻、寄居逆旅、一切川資旅費、損失甚鉅、且究竟能否完婚、即在新人失蹤、殊難懸揣、如此婚姻大事、竟同兒戲、聞已延[illegible]律師、提起訴訟、會有永芳之同學孟書明者、年廿三歲、嘉定人、住登雲橋四二一號、與永芳爲莫逆交、

自告奮勇　謂渠能找到永芳、惟須先給旅費洋五元、俾往杭州尋訪、耿老信之、豈知孟並不赴杭、耿遂將孟扭入一區二分所、指控誘匿其子永芳避婚、並藉端騙錢、劉所長研訊之下、判孟交保、限期交永芳、詎迄今逾限仍無蹤跡、於是昨日派李警長將孟傳案、訊明解究、

梅毒簡論

花柳病爲梅毒軟性下疳及淋病之總稱○以前專述梅毒○軟性下疳○淋病將分別討論○軟性下疳又稱[illegible]瘡○生於陰部○而與梅毒初期之硬性下疳相同○就發生時期上鑑別之○則軟性下疳大約發生於感染二三日○而梅毒則至少須一星期以上○[illegible]檢查其病原菌○[illegible]軟性下疳爲桿菌○而梅毒則爲梅毒螺旋菌○故鑑別甚易○本病爲花柳疾患中最輕之症○若患者早日就醫而得適當之治療則痊可極速○

梅毒流傳我國自廣東○故又名廣瘡○感染本症後約潛伏一二星期○至多亦不過二月○傳染之徑路大都由於與梅毒患者接吻或交媾之故○絕少爲物質之間接傳染○初期症常發生於陰部○如軟性下疳及橫痃等○此期若治療適當○不難斷根○否則梅毒菌侵入血管便而遍全身○發生症狀○如梅毒性丘疹○是爲第二期○再進而侵及脊髓及神經則成關節酸痛及鼻柱陷落○第三期症狀○此時若治療適當○雖可達根治之目的○然一切損壞處瘢痕○則不能恢復○且梅毒菌[illegible]遺留於脊髓中○甚易起諸種之障礙○

自有六零六出世以來○一般醫家○僅單獨以六零六治療梅毒○更不分析其病初期抑或二期○也不施用其他藥療方法○如斯粗忽從事○雖能奏效於一時○然終不免有重大再發之弊○且再發之病症必較重於初期○而況梅毒又係慢性疾患○潛伏時○若不檢其血液及詳察體情狀○實難推知其爲梅毒○則一般患者之所陷於第二期及第三期者○皆初期忽略或誤投藥劑所致○

本來梅毒之療法○須用砒礦及汞等混合反覆治療○方能奏效○六零六係砒之製劑○不過其效力比較的確實及迅速而已○然若單獨施用○[illegible]

本醫師治療花柳性病○已有二十餘年之經驗○對於本病治療之措施○日更月新○力求完善○已蒙多數病家之信仰○無待贅述○凡久醫不愈者○可一試本院○使知[illegible]

[illegible]○本醫師有特種器械及各種靈藥○可使生殖器發育不全○陽萎○早洩及遺精等[illegible]由人工的○且可維持於永久○[illegible]天然人證[illegible]硬性下疳或軟性○然後與最科方治療之[illegible]約二三日即可消滅○橫痃有[illegible]淋病發生[illegible]軟性下疳一二日間○使其平復○不開刀而與治療○能於一二[illegible]梅毒[illegible]無毒素留之弊○他如二期之梅毒則用六[illegible]

李作霖醫師啟事

茲將花柳病應注射之品約略公告於下

獅牌德國新六零六　獅牌德國紐六零六　獅牌德國聖露六零六　羅大生法國九一四　永[illegible]新六零六　洒和汞　拿司阿撒羅　鉍化鈣　碘美高斯　梅[illegible]著　獅牌德國銀六零六　獅牌德國妙婉六〇六　皮隆氏法國九一四　羅氏[illegible]士九一四　嘉[illegible]銘　斯必[illegible]別斯莫而　安安鉄　梅[illegible]而　亞力納而

每針一元八角起　每針二元八角起　每針一元八角起　每針一元四角起　每針一元四角起　每針一元六角　每針八角　每針一元六角　每針一元六角　每針一元四角　每針二元起　每針一元八角起　每針一元六角起　每針一元六角起　每針一元八角起　每針一元　每針一元四角　每針一元　每針一元六角　每針一元二角

作霖療養院

鄙人側身醫界垂十餘年、[illegible]作法租界八仙橋敏體尼蔭路一四九號老院、應診以地位狹窄、常勞病家久待、緣於去年十月分設療養院於英租界愛多亞路二二二號（東新橋西首）、內部設備日臻完善、療器費低、侍應周到、空氣之充足、溫度之適宜、尤其餘事、本二十餘年治療花柳病之經驗、今日在愛多亞路療養院內應診、並特通告恕不另函承病家諒、診察後病家凡必須欲鄙人親自診察者、希逕臨上列地址上午九時起下午九時止、終日不倦、[illegible]醫師[illegible]、惟託于部委、[illegible]代均能爲病家盡職療治也、

院址　英租界愛多亞路二二二號東新橋西首（電話九〇〇一七號）

作霖療養院啓

謀財弒父　販布虧本　客店血案　三槍死
濟南十里河　軍法審判

濟南通信、濟南十里河村義順店內、於本（十二）月十二日夜發生殺人事件、凶手逃逸、十四日該地地保告濟南地方法院檢察處、經檢察官朱巍然前往檢驗、當時攝影飭地保暫行掩埋、嚴緝凶手、山東省會公安局即於十八日將元凶王吉明捕獲、訊據供稱、我因在濟南賣布、賠了一百餘元、與我父親王風清（外者）於二十七日一同來濟、住在十里河飯舖內、這晚雞叫時、我父睡醒、說我賠了錢日子沒法過、

拿出菜刀砍我　我因情急、奪過刀來、在我父親頭上砍兩刀、見他倒下、我就越牆跑了、問：菜刀從何處買來、供：不知、其他供詞多支[illegible]、作皆避重就輕、意圖狡展、[illegible]又添傳該案報告人王廣遠王吉祥王吉存俱供王吉明殺死伊父、經我們多方說話、伊已說明、係伊殺害、我們才報告的、店主張振年傳到、訊以此案發覺情形、供述完畢、同時科以案關殺害尊親屬、除本案凶器已由地方法院檢驗時帶院存核外、當將案犯人證咨送第三路總指揮部訊辦、總指揮韓復榘以王吉明逆倫

殺父慘忍已極　當即飭令將案犯人證併解出、親行訊問、兇犯王吉明仍意圖狡賴、但面色如土、愴惶失神、以致張口結舌、不知所云、韓主席旋復訊問報告人王吉祥等、據稱我先因館驛街張慶雲被抓到公安局、聞係在十里河店內殺人案糾連、一聞被害者係博平人、凶手係博平同鄉、作此事者頗多、故極疑其事、後因伊在館驛街賣布、作館驛街、我內王吉明係我堂弟、前曾知伊返籍、但不知是否伊與其父一同來濟、既而有同鄉自博平抵濟、稱王吉明與其父一同來濟、縣聞此言、以向未見王吉明之父王風清來濟、則對於十里河殺案

必有大關係　旋於街上遇見王吉明、乃將伊邀至我家、設法哄彼說出殺父情形、我以既得其承認無訛、當同數人將伊看視、一方報告西南鄉公安局、經派警緝獲到局云云、復訊義順店店主張振年、據供本月十三日、死者並王吉明來我店中投宿、自承是叔姪、由博平來、惟老者攜有行李、伊等同宿一室、迨至夜中並未聞有何動靜、至十四日晨、店中人均尚未起、即聞

家犬不吠　當經起視、見死者所住房屋門前、犬蹤咬吠、遂前往叫門、不意門僅虛掩、啟門探視、一見老者頭項刀傷十數處、血流如注、再尋少年、已毫無蹤影、我遂據情報告等語、韓主席據陳各節、以王吉明謀殺親父已毫無疑義、遂飭令槍決、以示重懲、當由執法隊及軍法官賀駿三等、於二十日晨押赴刑場、將凶犯王吉明執行槍決

老北門破毒窟

市公安局督察處服務員黎頌祺、芝明、偵悉老北門內晏海路安樂坊七十一號有人在內秘密售賣紅丸、當即會同二區一分所巡官齊彬警長高季卿等前往查抄、當場拘獲售賣紅丸之馬榮卿李阿五等四人、並在李身畔抄出紅丸廿餘包、小簿掛記四本、摸計五本、以及算盤鉛筆銀洋等、一併帶所、經沈所長略訊一過、判交來員帶局法辦、

兩路淞廠怠工案　鐵部派員來滬澈查
定今日會商解決辦法　再勸工人復工無效

大公社云、吳淞（張華浜）京滬杭甬鐵路機廠工人、因反對總務處長莫衡調動職員、僱殘工運、於本月十八日起、宣告怠工、並要求撤辦莫衡、昨日上午八時、局方派員會同黨部工會代表再往淞勸導工人復工、但仍無結果、鐵道部已派參事汪文斌張慰慈澈查、茲分誌各情如下、

勸告無效　自吳淞機廠工潮發生後、局方即會同兩路特別黨部、暨兩路工會、洽商解決辦法、當經決定組織會辦委員會、對於工方攻訐莫衡各點、負責澈底調查、並勸導工人先行復工、再爲會辦、昨日上午八時、路局派員伯揚．王翊．樊守執．陸寶淦．會同兩路黨部委員三．兩路工會理事閔豁心．陳承栻．李達鈞．陳伯華等、乘車赴張華浜機廠、當由路局代表召集各間領班、黨部工會代表召集鐵路工會吳淞車務所全體幹事、分別勸導、但工人仍堅持須先將莫衡撤職、方允復工、以致仍無結果、全體工人繼續怠工、

專員到滬　鐵道部長顧孟餘、據兩路管理局長黃伯樵暨兩路特別黨部兩路工會呈報、吳淞機廠工人、爲驅逐總務處長兼材料處長莫衡發生怠工風潮、除即電令兩路管理局、妥善制止外、並派參事汪文斌、張慰慈兩人、來滬澈查、張慰慈、已於昨日下午一時到滬、當先至兩路管理局查詢詳情、並於午後乘車赴張華浜機廠、調查工潮眞相、設法處置云、

會商辦法　鐵道部參事汪文斌、張慰慈兩君抵滬後、除即向各方調查工潮經過情形、以便設法處置外、並定今日召集局方兩路黨部、工會及工人代表等洽商辦法、同時對於工人控告莫衡各點、亦將徹底調查、以期水落石出云、

路局聲明　大公社記者昨赴管理局訪問、據某負責人談、近日各報登載兩路機廠工潮消息、核與事實不符、此次吳淞機廠及材料處工人、爲反對總務處長莫衡、調動職員曹永魁、突然怠工、查調動職員係局方應有之行政權、如果對於局方處置不滿、亦應以正當手續、嚴加檢舉、今各工人不依正當手續、突以怠工要挾、殊屬不幸、至謂莫衡自兼任材料處長後、所購材料品質低劣、不能應用、尤屬有意誣人、現已由鐵部派員來滬會辦、眞相當可大白、惟在未查明以前莫衡先行撤職則殊不確云、

兩處火警　閘北　西□

昨日下午零時三十分許、滬西康腦脫路豐盛坊、西江北曹姓人王恒生所租之前房內、正在前祭祖、忽因燒錠焚帛不慎、同時火燄衝出、將房頂[illegible]、隨即開火警館、涉及左右鄰居、合住草房七間、均付一炬、當經六區巡警長、前往查勘一過、並飭由王恒生帶局訊究、

昨晚八時四十五分、閘北胡家木橋太平路恒益里二十號、突然失火、當時延燒至穿房頂、延燒十九、十八、號、經各段救火車趕到救熄、火首由五區三公安局[illegible]

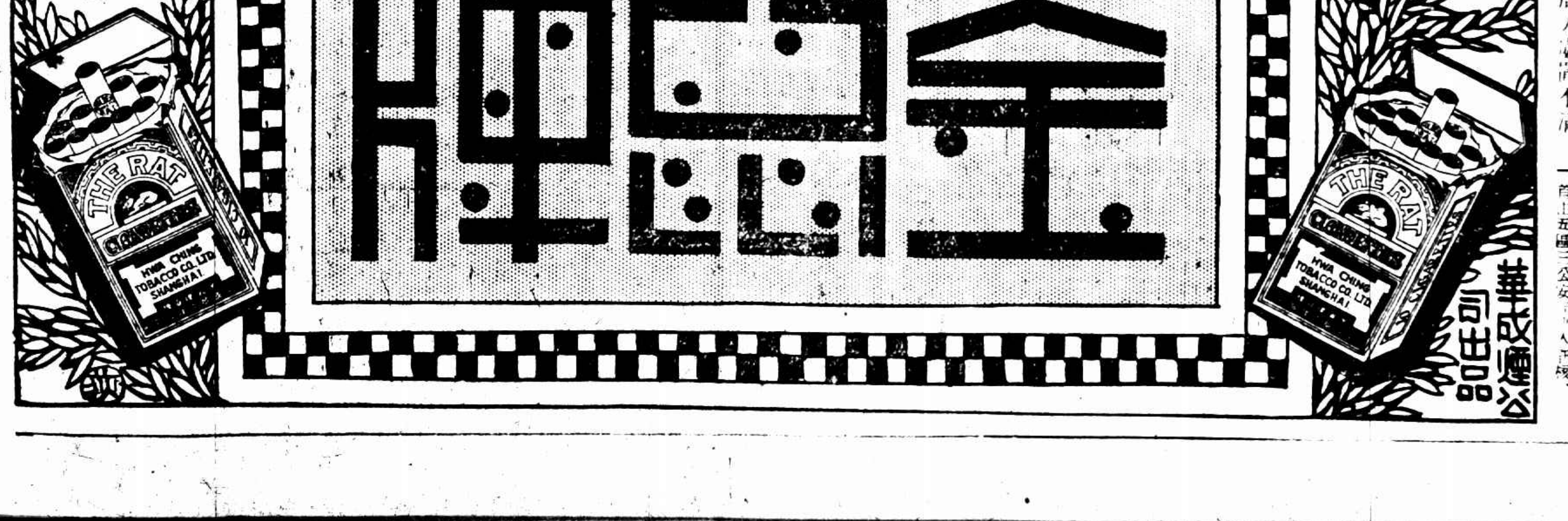

新新公司
冬季大減價
三樓全部創設 節禮冬品大競賣會
巴黎香水 錦盒梳具
成套指甲具 最時式皮包 名貴禮品 空前犧牲
新式省煤火爐 工作最精 定價最廉
雙花雙縐旗袍料 每件一元八
頭號彩條駱駝絨 每尺一角 凡購呢絨一尺可買駱駝絨一尺多例推
定製時式男女大衣 奉送夾裏
英國太子牌香煙 二百支 二元半
五十支船牌雪茄 三元 七角半
買一送一
天豐皂旗袍料 每件一元半
派克老牌墨水筆 PARKER 一律八折 祇限今明天
冬令製寒毡鞋 花式百餘 男女俱備 每雙七角半
中西新花綢緞 三折至八折半
凡購貨滿洋五元 奉送最華麗大日曆

英界北城 西藏路No.593 大上海影戲院 朝北就是
大有利 奉送
頭獎五十萬元
鴻福先生年內致富機會

光陸照相館
佈置高貴的設備 聘請高貴的技師
歡迎高貴的仕女 來作高貴的嘗試
雖收高貴的代價 確有高貴的成績
歡迎嘗試 歡迎參觀
請君爲行將過去之一九三三年留一個美滿的紀念
(本館地址)靜安寺路大光明西首三〇四號
(本館電話)三〇〇九一號
是東方貨值相等的照相之王 是上海貴人拍照的照相之宮

本月念四止
特別贈品
祇有兩天了
五洲藥房
凡購本牌物品滿一元或購外牌物品滿二元者即贈下列各品一件如購本牌滿五元以上或外牌十元以上者贈下列贈品二件
●贈品●
三一牙膏 西美女香皂 美容霜 香水精 精製日曆
本埠總支店同時聯合贈送

放白鴿

誘姦遺棄 花店老闆不識字（各執一詞 情節離奇）

▼請客帖加上續弦指對方蓄意敲詐▲

常州老嫗吳戴氏、今年七十三歲、居住鄉間、生有子女各一、子名靜修、在滬綢商、女名素貞、今年卅二歲、薄俱姿色、已嫁與同鄉人陳子誠爲室、於本年秋間來滬、找覓女工作活、借寓於法租界同鄉姊妹沈梅英處、沈與本地人張華甫(又名張老二)、姘識同居、張在花樹店執業、與同業之大場人陳金定(今年四十四歲)爲友、陳在法租界金神父路環龍路口四十五號自開雲龍鮮花店、已有妻室、居住鄉間、照管田園、陳因在滬單身獨宿、

正圖覓一良伴 以解客旅寂寞、常往張家游玩、得與素貞相識、九月六日下午、沈梅英張華甫邀素貞同往霞飛路恩派亞影戲院觀看電影、時陳亦在該院、遇見沈張與素貞、陳以素貞相貌尚屬可人、即生愛慕之念、迨看完影戲、陳邀沈張與素貞等往附近友人家內、略爲休息爲由、同至八仙橋天生旅館、由後門入內、開就房間、即串通沈張兩人叫酒菜宴請素貞、素貞不察、竟墜術中、用酒灌醉後、沈張

兩人相偕避開 陳即與素貞姦宿一夜、後陳對素貞謂家無妻室、要求結婚同居、並書一筆據、給素貞云、如中途拋棄、或有重婚情事、願負扶養之責、而素貞尚在猶預之間、詎知滬上之事、已被其丈夫得悉、即立據與素貞離異、至此素貞以無所歸宿、木已成舟、遂允陳之請、於十月廿八日雙方假重慶路合興樓菜館舉行婚禮、由干長發在場證婚、婚後實行同居以來、陳常向素貞言稱、

在滬爲妻 回家爲妾 素貞以爲戲言、今最近始悉陳在鄉間確有妻室、向陳理論、反遭毆辱、旋忽拋棄、不願日用節費、素貞以陳性情如此橫蠻、串通詐騙結婚、萬難同居偕老、告知乃兄靜修、兩偕老母戴氏來滬、延請□□偰張德友兩律師代理具狀、□二特院、對陳與沈梅英張華甫等提起刑事自訴詐騙重婚傷害、請求處以徒刑、並附帶民訴、追償贍養費一萬另一百四十元、以每月卅元計、共廿八年另二個月、舉干長發爲證人云云、法院據狀、傳達去後、被告陳金定延沈軼千律師代理辯論、提出答辯、並對吳素貞吳靜修吳戴氏一人

提起反訴 之訴、其詞略謂本年七月間、被告在家設中秋酒請客、素貞與串甫同來吃酒、認識素貞、明知被告有妻、由素貞之兄靜修、以素貞衣食困難、願與被告爲妾、由靜修開旅館商議後、租蒲石路一〇二號同居後、靜修又云、須投

串放白鴿 宴請客不失面子、經靜修撰請客帖底稿付印、

續弦兩字 在帖書寫 蓄意敲詐、被告不識字未明瞭其詐、在合興樓並未舉行婚禮、同居後、即爲素貞置衣飾一百八十餘元、並借去六十元、靜修亦先後借去六十元、至十月初七日素貞席捲衣物不別而去、初九回來、經被告斥責素貞、即投捕房報告被告傷害、捕房不予受理、又串母出名控告云云、昨日午後由吳芳廉推事在刑二庭傳集兩造及證人審訊一過、諭候改期再訊、

三朝歸寧 新娘異動

（兄妹有曖昧？）

通州人潘永清、家居虹鎮、現在麥飛路中央□力球場爲賣票職務、本年舊歷十月二十六日憑媒聘娶住居斜橋局門路永□里十三號松江婦人李方氏之女蘭英(年十九歲)爲室、至二十八日爲三朝之期、照例新娘歸寧、不期潘永清亦隨後來至岳家、不見新娘、心疑乃妻李蘭英有不規則行爲、遂將李方氏扭控二區警局、未幾方將李蘭英並住居虹梯路口江北人爲賣魚之周二仁子等傳案、訊據李方氏供稱、周二仁子爲氏之寄子、雖則常來游玩、與女並無不端之事、潘則稱周與蘭英有曖昧之事、當以案屬刑事、遂於前日下午將一干人申送公安局轉送地方法院訊究、

長吁短嘆回家來 駭然決意自殺 投浦遇救

（高築債台 無法解脫）

崇明人施文才、現年四十歲、幼年由其父悅來營業于嘉定、隨□住居嘉定城中南大街學潭北、在州橋南協和南貨店爲副經理、同時充當□縣保衛團第一區團部副官、四年前又在南大街學橋北自設悅來糖果店、由其父母及女經管、營業亦尚發達、施文才以早年喪偶、娶某氏爲繼室、夫婦間感情融洽、旋生一子、鄰里

均羨其一帆風順 詎淞滬抗日之戰、協和以營業虧損閉歇、施亦告失業、並率領全家、避難遷青浦、所設之悅來商店、又不免有所損失、串平遷回、旋又嫁女、以□而攸關、裝奩宴客、一切未使從簡、於是一年之間、負債達千元之譜、

經濟困難 達於極點、雖曾經人介紹於本埠邢家木橋公永和鹽棧、派往高橋分棧任職、然全年薪金祇二百元、以之抵償債息、所餘已屬無多、以兵後地方經濟之枯窘、悅來營業、又甚清淡、家有父母妻子四人、每月非卅元無以過度、後妻某氏、更不能

諒其苦衷 時向需索、在此天寒歲暮、將屆大結帳之期、債主催索緊迫、亦屬事理之必然、施以所入與所出、大相懸殊、處此經濟艱迫環境之下、寢食無以自安、既無解脫之方、遂萌

自殺之念 乃書就絕命書兩封、懷匿回家、與父母妻子作最後之一面、到家後、長吁短嘆、家人察其異、於□就寢後、在其無形中卻被其妻□察有衣袋中發見書信兩封、於其

妻不識字 急將中舫人□顧鴻□同來閱看、顧爲同鄉現在嘉定西門第一分駐所任巡官、與施爲同鄉而又兼親戚、平日二人極爲親密、到後將信啓視、乃揭其可怖之幕、其一致父母、其一即致顧、內容歷述受經濟壓迫、無以善後、惟有

一死了之 並請顧爲之照料家人、顧即將信焚燬、並約家人親友、百般勸慰、暗加防護、施則唯唯諾諾、自虐與家人笑談、三數日□、防範稍懈、即乘人不備、留字片走來滬、乘某輪渡浦、抵高橋、

輪至中流 躍身入浦、會某水手在旁、急上前救起、始得不死、當詰悉隅形、飭人通知公永和鹽棧、由棧派人前來迎領、但當施在家出走後、家人旋在其寢室中發現所留字片、始知短見仍未消滅、已來上海投浦、

驚惶異常 嘉寶鹽棧執事徐陶然、公平百貨店主傅孟先、曾與施在保衛團同爲副官、交誼頗篤、聞悉之下、會同來滬設法援救、比至滬、則公永和鹽棧派人已先至、乃共勸慰一番、由徐等陪同返嘉、

兩少女立志不嫁人

相依爲命異姓姊妹 逗留客館

（離鄉背井謀生）

杭州訊、揚州少女楊秋霞(二十歲)吳金鳳、(十八歲)、自幼結爲異姓姊妹、感情殊佳、及長同入揚州某小學肄業、因感男子多薄倖、互訂不嫁之約、相依爲命、詎上月楊父欲爲秋霞訂婚、經極力反對無效、乃商諸吳、決定脫離家鄉、來杭謀生、日前兩女由揚抵杭、寓於新市場南洋旅館、昨晚被該管公安第二分局查夜警長趙斐然查見、以其形跡可疑、即嚴加盤詰、方悉底蘊、即帶入該管警局、由局員略訊、兩女供述上情、後局當以兩少女逗留杭垣、恐生意外、乃暫留並函其家屬來杭領回、

大婦凶狠

中計失身 不堪偕老

（戀愛同居 打毆 喚人打我）

住居浦東欽賜仰殿門前鄉婦趙倪氏之女菊英、貌頗姣艷、向在楊樹浦香煙廠做工、去年春間自由與浦東其昌棧十字街三十六號開設長興柴行之陳長生

戀愛同居 趙菊英忽向地方法院檢察處具狀訴陳長生誘姦遺棄、當奉傳訊後、奉諭不起訴處分、趙菊英乃延楊志豪律師起訴、請求與陳長生脫離關係、昨日下午由姚曙嵐庭長開審、被告陳長生不到、僅由原告趙延之楊律師到庭、訊據趙菊英供、乃母趙倪氏並所工、去年二月十六日、由同廠女工姚寶珍哄

騙我出來 以購買洋布爲由、實則係由陳長生預先做成圈套、遂遭姦污、在旅館內約住三月光景、幸五月間、陳長生領我回他浦東其昌棧伊之家內、始知陳尚有大婦人極凶橫、教唆多人打我、去年年底、我回至母家居住、至今年四月十七日、陳長生來接我回去之後、大婦又

喚人打我 曾到過三區警局、現不願再與同居、請求准予脫離云云、官問爾是否願意爲妾、答因他無子、先說爲妻、他既有大婦、當然爲妾、但我之私蓄、被他用完了、次據趙倪氏供、與乃女所供相同、問官得供、以被告未到、候再審核、

冠生園飲食部
松江四鰓鱸
新由秀野橋運到並有魚生火鍋會二蛇上市

麗華公司
冬季大減價
明日禮拜全天營業
冬節禮品
當我們主意猶豫未決的時候 麗華禮券 魄送親友確屬相宜
英國馬利四磅裝太妃糖 每盒四元三角九分 二元九角七
銀光大盒巧格力糖 美國五磅裝梳打餅干 二元六角半
藤籃花籃大蘋菓美桔 每籃一元八角半 五元至四十元
各國酒籃
冬袍冬襪八折
法國雙面粉盒 鐵絨錦被送繡巾 大號派克或自來水筆 二元六角五分 十元六角
買文房用品五元以上送14K金咀墨水筆一枝
白帽蛋糕 每磅六角半 一律半價
老牌雪茄 數十餘種
黛玉牌旗袍料 二元二角
三樓玩物市 冬至玩物七折
小朋友今天有贈品
玲瓏腳踏汽車 每部十三元
德國標緻洋囡囡 每只一元九角半
PUZZLES 益智迷 每盒六角半
跳馬
老牌派克鋼筆連筆 每只十二元 原價十九元八角

杭江鐵路全線完成 定期舉行通車禮

邀請參加 遊覽名勝

（浙建廳長昨招待記者）

浙江省杭江鐵路、現已全線完成、定本月廿八日在金華舉行通車典禮、浙江省建設廳長曾養甫特偕建設廳秘書汪英賓、杭江鐵路局長杜鎮遠來滬、昨午在香港路銀行俱樂部、招待本埠報界、報告杭江鐵路建築經過、並邀請新聞界前往參加通車典禮、並遊覽沿線名勝、最後汪秘書報告招待上海報界參加典禮行程、擬定二十七日由滬循滬杭公路、乘汽車赴杭、轉杭江鐵路、赴金華參加典禮、再乘車西進、遊覽全線、至江山爲止、預定卅一日返滬、如因事不能久離滬者、至金華折回、二十九日即可抵滬、沿途舟車食宿均由建設廳妥爲招待云、

北平查獲 廿四萬兩煙土

◎北平二十二日電、憲兵二十二日在西直門查獲二十四萬兩煙土、係察省清查主任李子光、由張口運平轉津、◎北平二十二日電、某某憲兵、二十二日在西直門站查獲由張口運來煙土共二千四百包、每包計重一百兩、共值五十餘萬元、用五輛重車、七十餘憲兵押往司令部、

察東日僞軍無撤退意

宋派張允榮視察赤城等處

○北平二十二日電、張垣二十二日電、宋哲元派張允榮、二十二日晨八時、由張赴察東赤城龍關獨石視察、○北平二十二日路透社電、日方雖屢聲稱、日軍未越過熱察邊界、日已撤退、但此間華文報、仍深信日軍突欲控制察東邊境、並無撤退意、日軍伸足察省、實爲與蘇俄開戰之先聲、故日軍在多倫築飛機場、又不顧蒙干公之反對、而在察東北設無線電台、日軍官亦在邊境一帶積極活動云、◎北平二十二日電、劉桂棠奉令移駐陽原整理、

滬閩商電阻滯

閩北浦城全建甌延平之電報線路、因該處雙方軍隊雲集、形勢緊張、往來官電頻繁、商電無法收發、雖間或有一二小時可發商電、但時間過短、收發實屬無幾、故滬閩間商電、已因軍事影響而阻滯、

儀我視察灤東

◎天津二十二日電、關東軍特務機關長儀我、二十二日由榆關赴撫寧盧龍等處、調查我保安隊實況、

何東之姪 何世亮被暗殺

一說因虧折百萬自殺

◎香港二十二日中央社電、港紳何世亮、二十一日晚七時許、在其赤柱寓所附近被人槍殺斃命、原因未明、當晚由警署派員與入國家醫院檢驗、二十二日午出殯、葬永遠墳場、何爲何東之姪、任港太平紳士、華商總會副主席、現任渣甸洋行買辦、◎香港廿二日中央社電、何東姪世亮、含係自殺斃命、因商業虧百萬元、無法週轉所致、

徐州宣布戒嚴

○徐州二十二日中央社電、徐埠市政當局近據密報、謂徐屬匪共受閩方勾結、有圖謀不軌之舉、特於二十一日晚臨時宣布戒嚴、城廂要衝入晚加派崗警、並由徐警備司令部派大批密查及城防營縣警隊、一致嚴加防範、以策安全、

津公安局被炸 已捕獲嫌疑犯數名

◎天津二十二日電、二十二日晚六時二十分、有人向公安局投一巨大炸彈、警察三、行人二、均受傷、已送市立醫院、其中一老人傷面部較重、血肉模糊極慘、餘均輕傷、該局及附近商店玻窗均震碎、捕獲嫌疑犯數名、

四樓棉毛織品 新市場
凡購本場貨物者有贈品
抵羊牌毛絨線 買一磅送半磅 公開免費教授各種流行織品

男純羊毛衫 每件九元半
男條子絨毛襪 每雙六角半
男紋皮鞋 四元九角半
六斤真絲棉被 五元九角
晏特斯呢帽 每頂六元
老牌熱水袋 每只一元
美國超等絲襪 每雙四元角半

上海 新開永安大旅社

本社開設新北門外天主堂街新永安街口，電話八〇七七三，〔illegible〕

地球牌麥精魚肝油

香甜可口易於消化是體虛肺弱者最適宜之滋養品小兒服之能堅強骨質助長發育尤為軟骨症嬰兒之對症良劑

五洲大藥房發行

LIVEMIN

補血強身新進血劑

利九命

國產新亞肝膏粉

利九命肝膏粉〔illegible〕

總發行所 新亞化學製藥廠 上海新閘路一千零九十五號 〔illegible〕

逸園

亞爾培路

今晚八時半起賽及明日下午二時半起賽

下週大賽 星期二十二月廿六日 下午二時半起賽

第一百十九期頭彩號碼 頭彩八號 二彩一一九九號 三彩一三三號 小彩二個 四九四號 九〇七號 九四〇號

電話八一二〇七 五四三

不要忍受濕疹之痛苦

搽用如意膏

以科學之改良增益故也江蘇徐州黃集郵寄代辦所趙君子喻來書云「鄙人前腕部患黃水瘡數月不愈各藥無効只得聽之而已後知如意膏之功亦姑試以不料搽後即響不獲不數日已完全治愈是誠療膚良藥也」如意膏統治皮傷皮病皮疵功効靈速為最可靠如尊處無從購買可向上海江西路四五一號韋廉士醫生藥局函購每盒七角六盒三元五角郵費不取

濕疹又名黃水瘡原甚難治尋常藥品每每無効然而不要因此而忍受其痛苦因有一藥膏治療濕疹功冠他品此即韋廉士醫生藥局出品如意膏是也無論何種濕疹但搽此膏無不速愈蓋其原料乃合舊式藥膏之長而加

萬國 中華 葡萄牙

今日〔illegible〕初賽

陣容極整 不難取勝

另一組英對伊

甲組聯賽 〔illegible〕 戰英海軍

上海國際〔illegible〕中華對葡萄牙〔illegible〕

越野跑

中校 滿望稱霸 青育 借差一分

浦東連霸四年冠軍

積分七十三 ……育第二 九十七分

方德忠壓倒正林

上海中等學校越野賽跑，於昨日下午三時在閘北水電廠前〔illegible〕起，向北沿中山路直達〔illegible〕，仍依原路折回全大夏大學〔illegible〕中、浦東中、民立中、育青中、〔illegible〕、復旦附中、持志附中〔illegible〕參加者有〔illegible〕結果由浦東〔illegible〕獲得冠軍，育青第二，方德忠〔illegible〕為第一，〔illegible〕

▼今日秩序

〔illegible〕

江大足球 今天兩場

金陵對復旦 改在市府球場交鋒

中央交通在交通

江大足球今天有二場比賽，中央交通〔illegible〕

中華足球 知行會 敗 南金

〔illegible〕

起點 擠成一團

中山路上，〔illegible〕

出發 拔腿飛奔

〔illegible〕

終點 獲得冠軍

〔illegible〕

中忠越野跑第一人方德〔illegible〕

學校總分

一浦東中學	七十三分
二育青中學	九十七分
三復旦附中	一三一分
四民立中學	〔illegible〕
五大夏附中	一二五六分
六持志附中	二六〔illegible〕
七復旦中〔illegible〕	二八五分

持志附中〔illegible〕五八〔illegible〕

個人名次

（一）方德忠（浦）（二）〔illegible〕

〔illegible〕

我國今年女子田徑十傑表

（阮蔚村）

（六）跳遠 四米六六·一一

一 李寶芳	五米〇三	〔illegible〕大運動會	十月十二日	杭州
二 〔illegible〕	五米〇一	東亞運動會	九月二日	上海
三 〔illegible〕	四米八〇	上海市全市運動會	九月二日	上海
四 〔illegible〕	四米八六	第十二屆華東運動會	五月十三日	〔illegible〕
五 〔illegible〕	四米六三	全國〔illegible〕運動會	九月十五日	濟南
六 〔illegible〕	四米五八	〔illegible〕	九月廿四日	開封
七 〔illegible〕	四米五五	〔illegible〕	九月廿二日	南京
八 〔illegible〕	四米〇八	〔illegible〕	六月〔illegible〕日	天津
九 〔illegible〕	四米〇五	〔illegible〕	九月廿三日	〔illegible〕
十 〔illegible〕	四米〇二	〔illegible〕	〔illegible〕	上海

（七）鐵球（九米〇二）

一 民〔illegible〕	十米二五	全國運動會	十月十三日	南京
二 王茂英	九米五一	全國〔illegible〕四川預選	九月十八日	四川
三 〔illegible〕	九米二七	湖南〔illegible〕秋季運動會	十一月六日	上海
四 〔illegible〕	九米一四	〔illegible〕	五月廿二日	上海
五 〔illegible〕	九米八六	全國運動會	十一月十二日	南京
六 〔illegible〕	九米七二	第十二屆華東全省運動會	五月十三日	杭州
七 〔illegible〕	九米五八	上海市全市運動會	九月廿四日	上海
八 〔illegible〕	九米五二	全國運動會湖南預選	九月十六日	長沙
九 〔illegible〕	九米五一	全國運動會湖南預選	九月二日	長沙
十 王〔illegible〕	九米四六	華北運動會河北預選	六月四日	天津

全國紀錄九米二五（馬子筠）本年平均九米〇二

西青 球青光 勝也是

西青籃球，自今晚起〔illegible〕

明強約中敗番軍 兩場〔illegible〕

明勝麥令 〔illegible〕

今晚籃球房 兩場友誼賽

韓普成對暨南

津良華對友邦

〔illegible〕

年終歲首 西聯足球戰表 元旦國際試賽

西聯足球新年中秩序，已經公會排定，二十日有比賽三四，〔illegible〕

星期六（三十日）

中組	華聯隊對〔illegible〕	逸園	
中組	西捕隊對優游會	申園	
中組	西捕隊對〔illegible〕	跑馬廳	
中組	東華對西捕〔illegible〕	虹口一	
乙組	葡萄牙〔illegible〕	〔illegible〕	
丁組	震旦對〔illegible〕	〔illegible〕	
丁組	APC對〔illegible〕	虹口一	
戊組	〔illegible〕對卡丁	虹口三	
戊組	RMIC對同文	RMIC	
幼級杯	西〔illegible〕對〔illegible〕	跑馬廳	

星期日（三十一日）

甲組	〔illegible〕對東〔illegible〕	申園
甲組	法商對〔illegible〕	逸園
丙組	〔illegible〕對〔illegible〕	游泳池
丙組	〔illegible〕對〔illegible〕	虹口
丁組	〔illegible〕對〔illegible〕	虹口二
丁組	葡萄牙對〔illegible〕	〔illegible〕
戊組	〔illegible〕	跑馬廳
幼級杯	BAC對〔illegible〕	〔illegible〕
幼級杯	〔illegible〕	〔illegible〕

星期一（一日）

施高塔	〔illegible〕	〔illegible〕
乙組	葡萄牙對〔illegible〕	虹口一
乙組	〔illegible〕對〔illegible〕	〔illegible〕
丙組	〔illegible〕	〔illegible〕
丙組	〔illegible〕	〔illegible〕

星期二（二日）

施高塔	〔illegible〕	〔illegible〕
甲組	優〔illegible〕	申園
甲組	〔illegible〕西捕	〔illegible〕
乙組	〔illegible〕	〔illegible〕
丙組	〔illegible〕	虹口一
戊組	〔illegible〕	〔illegible〕
戊組	特務對APC	虹口二

新華字林足球戰訊

〔illegible〕

中自俱樂部慶功宴

〔illegible〕

虹口星野明晨練習

〔illegible〕

上海籃球

▼昨賽結果

復中勝晨隊（乙三）

〔illegible〕

光華勝樂育（乙四）

〔illegible〕

大華勝東方（乙四）

〔illegible〕

國華勝南樂（乙五）

〔illegible〕

約中敗法軍

〔illegible〕

光也是

〔illegible〕

天行勝火烽（乙六）

〔illegible〕

青年會發起游泳表演

▼本月二十六日報名截止 ▼三十日下午七時舉行

上海青年會〔illegible〕

體委會首次會定期舉行

〔illegible〕

貞星乒乓 獅馬勝謙謙 南陽勝獅馬

〔illegible〕

浦東光華足球隊成立

〔illegible〕

黃美順停賽一季

〔illegible〕

香賓乒乓決賽 儉德大勝則信

〔illegible〕

下屆亞林匹克運動會 德擴大場地計劃 能容觀衆十萬人

〔illegible〕

廣義體育會近訊

〔illegible〕

兩路足球隊今日戰嶺南

〔illegible〕

中華體育會 越野跑

〔illegible〕

孔祥熙昨晨來滬 與銀行界商財政

〔illegible〕

歐陽譜學成歸國

〔illegible〕

鐵道部與招商局 聯運合同已簽字

〔illegible〕

銀錢業調查銀貨

〔illegible〕

銀行公會定期召開大會

本市銀行公會，〔illegible〕

關新年停止辦公

〔illegible〕

尚小雲受聘來滬

〔illegible〕

滬西五案獲犯

〔illegible〕

羅斯福批准白銀協定 諭令鑄幣局鑄造銀幣

(參閱第二張第六版社字標題「銀」)

銀價狂漲二三分

美政府將於下星期起按每盎斯六角四分半購銀

◎華盛頓二十一日國民社電、今日此間某大員表示、美政府將於下星期起、按照白銀協定、開始購銀、但所購銀以今夜以後所採者爲限、購買後即將儲藏於庫、至少四年。

◎西雅圖二十一日國民社電、今夜此間白銀夜市交易所內、購銀非常踴躍、竟有不能購到者、銀價每盎斯漲三分、爲華盛頓州每日銀價漲落所許最大限度、

大條近期漲半便士

倫敦二十二日國民社電、美國批准白銀協定消息抵英後、今日大條銀漲半便士、即期每盎斯自十八便士五六二五漲至十九便士〇六二五、兩個月後交貨之遠期、自十八便士五六二五漲至十九便士一二五。

◎倫敦二十二日路透電、此間大條經紀人、豫料今日銀價、將漲高二五至半便士、羅斯福總統白銀決議雖引起此間市場之反響、但衆對於穩定效力之漸近一節、不抱樂觀、再視將來之需求、行將何起、此爲衆所公認、但目前局勢、殊不穩定、蓋恐中國存銀將因價高而售出也、況美國白銀產量、僅及全世界所產總數六分之一、印度所得輸出之白銀、規定爲三千五百萬盎斯、此數遠逾其近今輸出之總額、故衆料羅斯福總統決議之影響、不致甚大而持久云、

鑄造銀幣佈告原文

◎華盛頓二十一日路透社電、羅斯福總統關於鑄造銀幣之佈告文、原文如下、[illegible]

經濟上影響微薄

華盛頓二十一日哈瓦斯社電、羅斯福總統准許自由鼓鑄銀幣之佈告發出以後、此間人士、不以爲異、即以羅氏不拘形式、務欲將銀價提高、一般人知之已久故也、總統此項決定、除將國內新採出之銀價大爲提高而外、其可立時發生之他項影響、似當在政治上、心理上求之、至於經濟上所可立即發生之影響、自必較爲微薄、緣美國產銀額每年平均僅有二千四百萬盎斯、自由鼓鑄之後、銀幣流通額、決不至因此大爲增加、一般人以爲羅斯福總統此舉、係欲在國會重行開會之前、謀使西方產銀諸州滿意、而得其擁護、

產銀州尚難滿意

蒙塔那州(產銀州之一)參議員惠勒本此間記者發表談話、略謂白銀之原料、一如最近對待棉花與玉蜀黍然、自應由政府視爲應受優待之作事、但吾人之願望、係在貨幣上完全恢復銀之價值、並欲恢復金銀複本位制、吾人必將繼續奮鬥、以求達到目的云云、準此以觀、則西部各州對於羅斯福此舉、尚非十分滿意、惟將來之影響將異常重大、固不可以目前之影響衡其利鈍也、

用銀國得益甚少

[illegible]

準備金銀作貨幣

[illegible]

畢德門熱烈贊成

[illegible]

礦業將回復景氣

[illegible]

古巴亦擬鑄銀幣

(哈伐那二十一日國民社電、古巴政府現正考慮添鑄銀披索二千萬枚、儲藏庫、作爲準備、憑以發行鈔券、以紓財政困難、聞財長德斯日陞贊成此舉、已擬成命令、送請桑馬丁總統考慮、倘桑氏贊同、即將簽署實行、據聞古巴某銀行可以執借購銀及鑄幣之費、俾政府可發銀券、應付最急需之政費及債務、將來古巴人民納稅、即可以百分之七十搭交銀券、倘此項計劃成爲事實、則古巴國內、共將有銀幣二千八百萬披索云、

美艦隊決由太平洋移動至大西洋

明年四月九日實行

◎聖彼得羅二十一日日聯社電、美海軍艦隊司令長官西拉提督、在華盛頓與海軍當局洽洽後返此、據談、美艦隊將於明年四月九日、由太平洋根據地出發赴大西洋、預定十一月中再返太平洋、

俄波成立新通商協定

……互換商品……

◎東京二十二日日聯社電、駐波斯日使岡本氏、電達外務省云、十日波斯商務部長與蘇聯通商代表交換公文、成立互換制之新通商協定、已於十七日由波斯外交部長發表公文、其內容如左、㈠蘇聯向波斯購買之貨物量、要求、聲明斤村放棄、㈡由蘇聯運往波斯之進口貨價另行協定、㈢關於兩國進口貨之許其開支方法另行訂定、㈣波斯政府設在國北部各州之商品、有互換必要、每年由蘇聯運進蔗糖四萬噸、對於其他波斯進口地點訂爲北部海與里海方面、斯各地之商品、訂爲由南非洲方面進口、

蘇俄要求傀儡禁止日人干涉中東路

並開除佐藤及華路員兩人

◎哈爾濱二十二日路透社電、中東路蘇俄代理局長斯杜拉今日函致「滿洲國」方面督辦李紹庚、提出數項要求、其一爲請令長春鐵路部之日人森田、不得干涉中東路事務、並要求開除所謂中東路與「滿洲國」間奔走人佐藤、及該路華員兩人、

俄空軍已將僞國包圍

南京二十二日電、某軍事機關息、蘇聯最近在遠東方面、建設伊爾庫茲克海參威間之航空線、已完成、更進一步、在海參威北太棒城參加建設一定期航空路、已於今冬着手、預定明年可完工、前用航空交通、需時九晝夜、今後僅須二小時、此爲第一次五年計劃中、爲開發遠東之先驅、最近蘇俄空軍、已有飛行根據十、飛行場二十一所、將東北全部包圍、其包圍形勢、㈠空軍根據地、赤塔、大烏里亞、德貝加爾、綏芬拉郭威頓斯克、哥歷克山斯克、烏蘇卡羅太河木爲斯伯力烏蘇甲斯加耶、海參威烏蘇甲斯、並在烏蘇甲加耶、設航空學校、㈡在各工廠整備修繕工廠爆彈及其他必要設施、㈢蒙古庫倫、設在假裝民間飛行場之飛機根據地、常備飛機數十架、並强制動員民、移住於俄蒙邊境共營農作、並增加餉資、並恐在俄最近之遠東、約有兵力十一萬、戰中飛機各一百架以上、此外並有既成未成之潛水艇九六隻、未裝成之艇、係分拆後由鐵道運來、

日印會商圓滿結束

日外省着手起草協定大綱

◎孟買二十一日哈瓦斯社電、印度與日本代表在西姆拉城舉行商務會議、係於九月底開始、本日業已圓滿結束、

◎東京二十二日電通社電、據澤田代表致外務省之電稱、澤田代表於廿日訪問印度機帶長官、提議如下、日印會商大綱業已協定、惟尚留有粗布分配量、與技術的細目問題、故細目協定須至明春、至迄今之大綱協定、以正式文書發表爲如何、機帶長官亦贊成、因此外務省將調查九月二十六日開始交涉以來之協定項目、起草應交換之文書草案、並急電訓澤田代表、該草案若與印方意見一致、即可於聖誕節前、簽訂大綱協定、與交換協定覺書、

俄電傳新疆近況 塔城附近已漸安謐

◎巴黎第二十一日塔斯社電、此間接訊、塔城援盛反張(培元)軍之行動、已在塔城東南雪河附近(額申泊之東南)展開、同時省府已派騎兵一隊、循山路赴霍邇、塔城及其附近各縣、已極安謐、前曾避居蘇境交界處之新省難民一萬二千人及牲畜八萬頭、已逐漸反省、故蘇聯境內之新省難民數已激減云、

德法商務談判決裂

◎巴黎二十二日路透社電、今日發表之公報稱、近八星期內、法德進行之商務談判、因德國不能接受法國之建議、故已中裂、德代表現已返國、法國現亦欲減小德國對法之出超、其數約佛郎一千五百萬枚、法國或將更嚴厲實施彼此貿易之比率、

中西商務談判 即可簽字

◎瑪德里二十一日哈瓦斯社電、財長拉那與駐華代表談及現在進行中之中國與西班牙之商務談判、謂、西班牙與中國之商務協定、大約在此三四日內即可簽字、此約對於西國頗有利益、云云、按中西兩國間商務談判、係於本年八月初中國新公使錢泰到任後、與西國前外長洛斯里阿斯開始進行、

日人又在東北新建鐵路三條

◎東京二十二日路透社電、此間「滿洲國」使署今日宣稱、「滿洲國」政府已許南滿鐵路公司、在「滿」建造鐵路三條、㈠自圖們至牡丹江、㈡自北安鎮(譯音)至二站、(譯音)此爲延長目下達齊齊哈爾路線者、將來將北趨而達黑河、㈢古北營子達淩源、俾展長錦州至北票之路線、而達熱河、聞三路均已開工云、

收三四百萬、現均爲日人獨據、

冀省組織保安處

◎天津二十二日電、省府軍分會同組織冀省保安處、省主席于學忠兼處長、軍部參謀長劉宗幹爲副處長、統轄各縣警察保安隊民團、不久即成立、

有田抵門司

◎門司二十二日電通電、視察中國及「滿洲國」情勢之有田駐比大使、昨午五時、乘長門丸抵門司、登岸後無暇休憩、即赴東京、

鋼鐵廠會議 通過合同草約

◎南京二十二日電、實部召開鋼鐵廠會議、二十二日開第一次會、工業司長黃金濤、礦業司長劉蔭弗、及胡另若等十餘人、黃主席、與德商禮喜公司所訂合同草約、分條討論、修正通過、下午續有會議、對購買機器辦法、亦繼續討論、借款利息、改爲六釐、鋼鐵廠計劃、經會議後、已由德商駐京代表電德商、照電到後、下週可呈行政院審核實行、

殷同辭職說

◎北平二十二日電、平黨部函政整會、稱殷同談話、啟代表華北當局、向孫科北上、收復東四省、非公務員所宜言、影響法紀甚大、請申誡、

○南京二十二日電、殷同北返後、異常消極、即二十二日已有電、鐵部、請予辭去北寧路局長職、

鮑文樾過漢赴贛

◎漢口二十二日電、鮑文樾因華北軍務、須向委座請示、二十二日由平過漢赴贛、

殷汝耕召集平東縣長會議

◎北平二十二日電、殷汝耕二十二日在通州召集通縣等縣長會議、據與會隆縣長李英談、該縣蘊藏極富、森林遍野、大水倒流、日產金百餘兩、每日收入萬餘元、年

蘇省更調縣長

◎鎮江二十二日電、蘇省府二十二日議決、丹陽縣長郭曾基調省、遺缺以溧陽縣長畢靜謙調代、遺溧陽之缺、以甄審合格之陳復代理、宜興縣長吳葆辭職照准、遺缺以甄審合格之鍾競成代理、邳縣縣長于蘭卿調省、遺缺以啟東縣長魏所俠調代、遞遺之缺、以甄審合格之俞葆代理、

◎鎮江二十二日中央社電、蘇省行政督察區現決定變更、擬將近礙息、江南各區因交通便利、省廳易于指揮、原設各專員一律裁撤、對於江北各縣、分設六區、各區專員人選、現正遴選中、明年一月間即實現、

匯兌銀價仍縮 美總統批准銀協定訊突傳

標金慘落卅一元二角

[illegible]

美銀即日電報

[illegible]

美對英匯仙

[illegible]

美棉埃皮麥

[illegible]

美國收購黃金 近九千萬金元

[illegible]

美官定金價未動

[illegible]

英對美匯縮七五

[illegible]

上海外匯 掛牌略長 內盤大鬆

[illegible]

物品交易所

[illegible]

金業交易所

[illegible]

法現金停止流出

[illegible]

債市漲勢續勁

補空與收買並起

[illegible]

紗市一蹶不振

[illegible]

證券

[illegible]

棉市繼趨下游

[illegible]

午現貨盤

[illegible]

日本紗輸出協會 決定輸出比率

[illegible]

華商紗布交易所

[illegible]

粉市微堅 期麥近遠

[illegible]

滬南米市

[illegible]